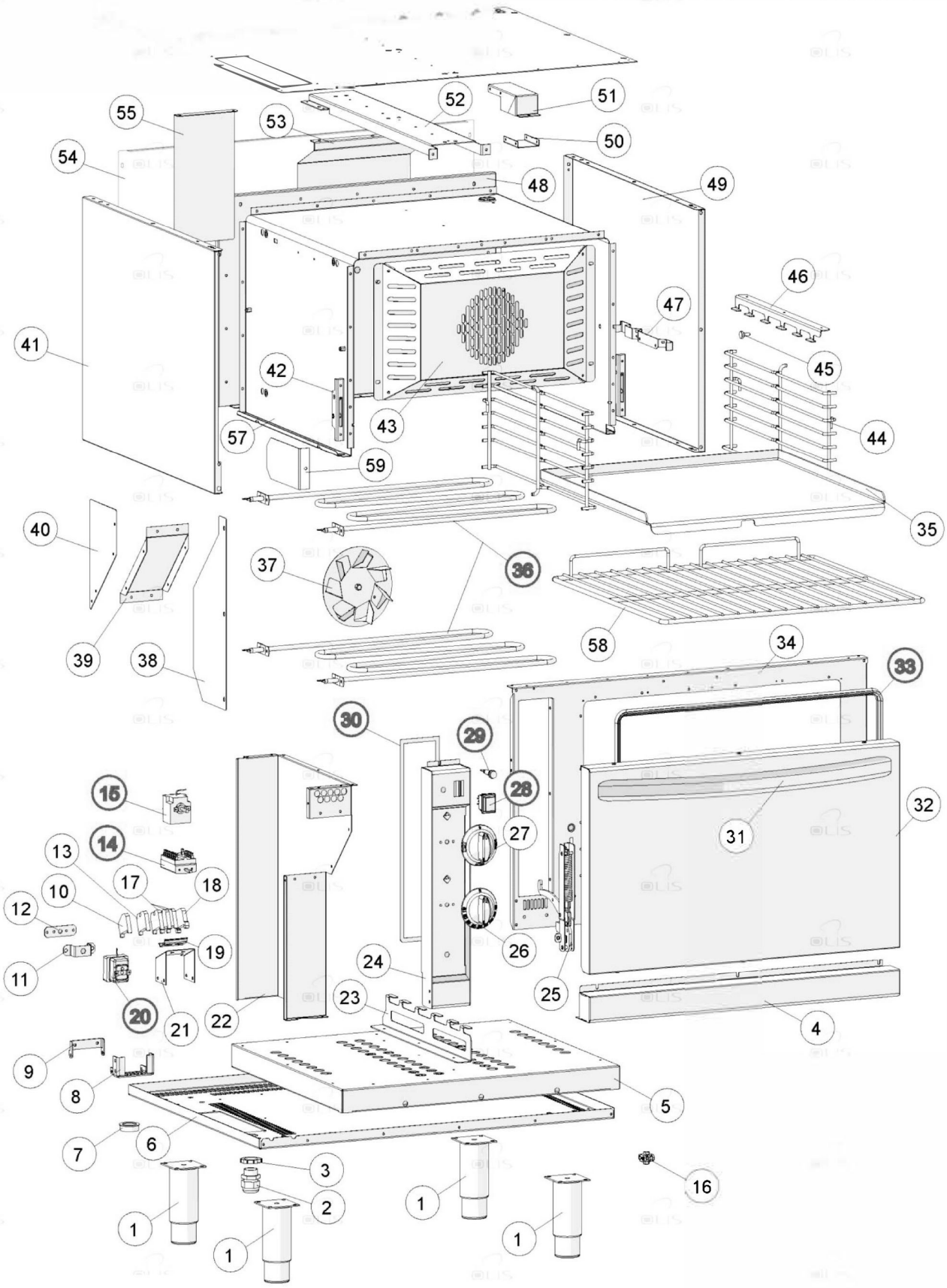

Bartscher	Backofen 700FX-EHL110 Artikel-Nr.: 284782	Explosionszeichnung Datum 23.04.2024	Seite 1 / 2

Pos.	Artikelbeschreibung	Description of item	Artikel Nr./Item No.
1	Fuß	Base	06086113
2	Kabelklemme	clamp	E0CR1020960
14	Wahlschalter	Selection switch	0A046750
16	Potentialausgleichsklemme	Potential equalisation clamp	01878400
17	Klemme 6mm	clamp 6mm	E0MA2080229
18	Klemme 6mm	clamp 6mm	E0MA2080279
20	Sicherheitsthermostat	Safety thermostat	01878500
25	Scharnier z. Backofentür	Hinge f. oven door	0934850
26	Knebel	Knob	0795470
27	Knebel	Knob	02599307
28	Marquardt Schalter, 20 A grün	Marquardt switch, 20 A green	016210836
29	Kontrolllampe orange	Orange indicator light	0587500
33	Dichtung f. Backofentür	Gasket f. oven door	0931990
36	Heizkörper	Heating element	0932670
37	Lüftermotor	Fan motor	04330800
42	Gegenstück z. Türscharnier	Counterpiece f. door hinge	E0MA1304500
54	Rückwand	Back panel	E0CR0583400
58	Rost	Grid	E0CR0932700