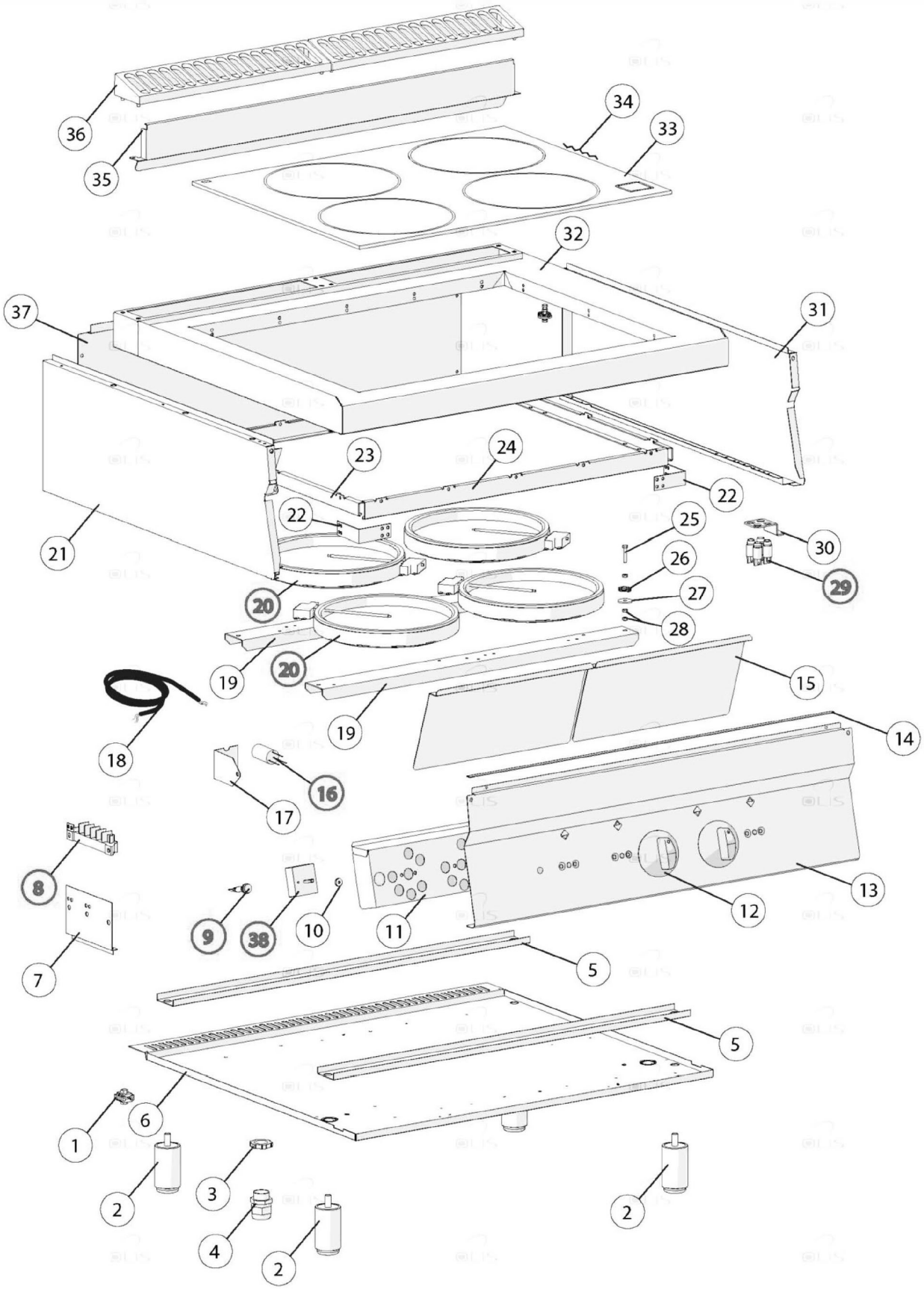

Bartscher	Elektroherd 700FX-GL40 Artikel-Nr.: 284424	Explosionszeichnung Datum 22.04.2024	Seite 1 / 2

Pos.	Artikelbeschreibung	Description of item	Artikel Nr./Item No.
1	Potentialausgleichsklemme	Potential equalisation clamp	01878400
4	Kabelklemme	clamp	E0CR1020960
8	Anschlussklemme, 6-polig	Terminal clamp, 6-pole	0A036206
9	Kontrolllampe orange	Orange indicator light	0587500
10	Dichtung f. Schalterstift	Gasket	050460
12	Knebel	Knob	0796710
16	Filter	Filter	E0CR0733030
19	Halterung f. Heizkörper	Bracket f. heating element	0848170
20	Heizkörper, 2500 W	Heating element, 2500 W	0791310
26	Feder z. Heizplatte	Spring f. heating plate	0294000
29	Restwärmeanzeige	Residual heat indication	0792810
30	Restwärmeanzeige	Residual heat indicator	E0CR0848150
33	Glasplatte, Ceran	Glas plate, Ceramic	E0CR0930590
36	Schutzgitter	Protection grid	E0CR0901240
38	Energieregler 13 A, 230 V	Energy regulator 13 A, 230 V	05057021010