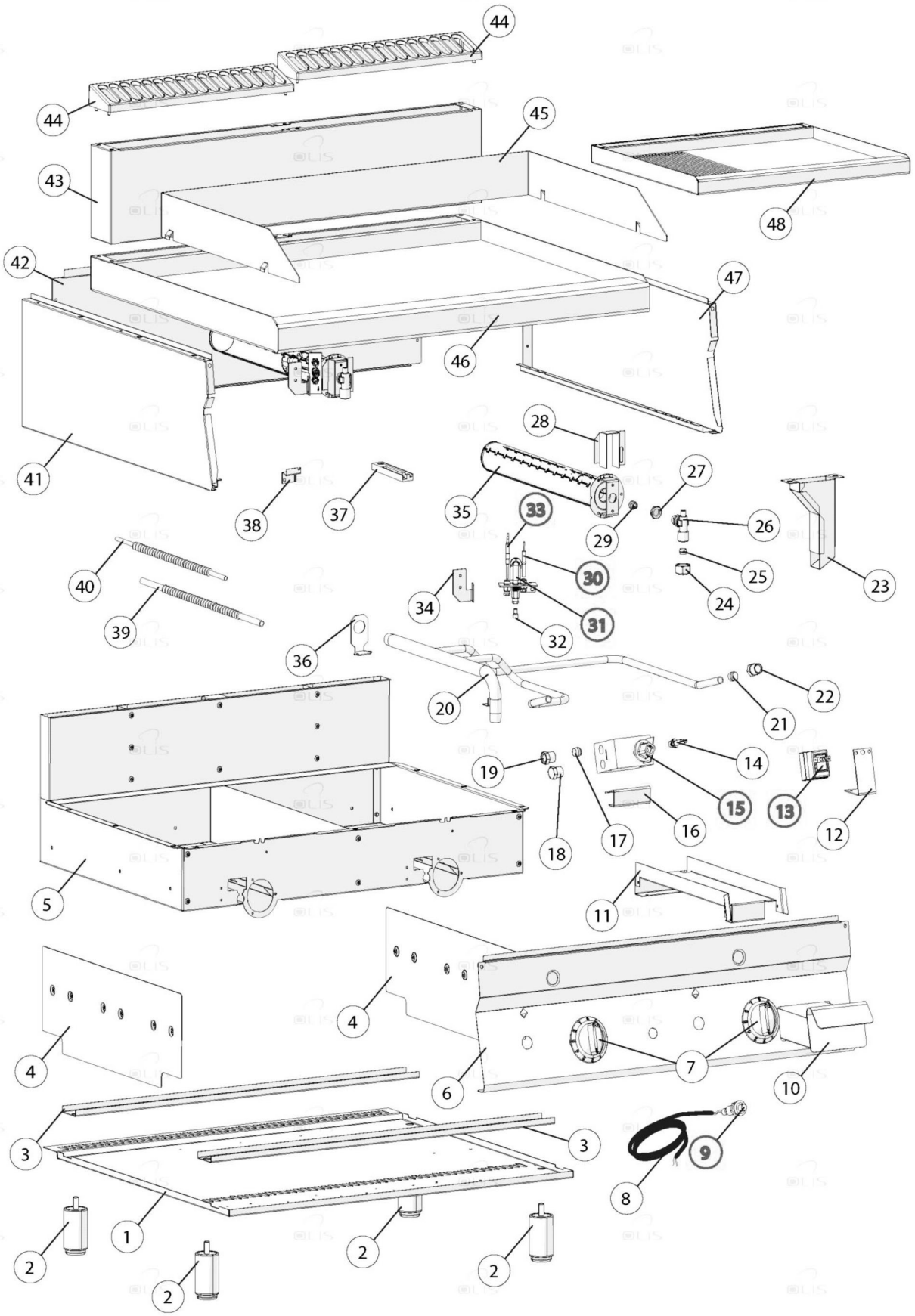

Bartscher	Griddleplatte 700FX-G796-GCR Artikel-Nr.: 2838231	Explosionszeichnung Datum 23.04.2024	Seite 1 / 2

Pos.	Artikelbeschreibung	Description of item	Artikel Nr./Item No.
4	Schutz für Seitenwand	Protection for side cover	E0CR1369610
7	Knebel	Knob	E02599302
8	Zündkabel 400 mm	Ignition cable 400 mm	016885
10	Fettauffangschublade	Grease drip drawer	0930650
12	Halterung Thermostat	Support Thermostat	E0CR0935310
13	Sicherheitsthermostat	Safety thermostat	01878500
14	Blende	Panel	E00900680
15	Ventil 630 100-340° C	Valve 630 100-340° C	0CR0585671
17+21	Doppelkegelring D 12 mm	Double taper seal D 12 mm	024543
18	Verschraubung 3/8 Zoll	Screw connection 3/8 inch	E01888200
19+22	Verschraubung	Screw connection	0459300
23	Ablauf	Drain	E00930800
24	Mutter D 12 mm, 20 x 1,5 mm	Nut D 12 mm, 20 x 1,5 mm	024542
25	Schneidring	Cutting ring	0417810
26	Verbindung	Connection	E06A014708
27	Kontermutter	Coutner nut	E06A010820
28	Luftregler	Air regulator	E0CR0736740
29	Düse, Erdgas L, D 185	Nozzle, natural gas L, D 185	018936
29	Düse, Propan, D 115	Nozzle, propane, D 115	023758
29	Düse, Erdgas H-L, D 200	Nozzle, natural gas H-L, D 200	016130
29	Düse, D130	Nozzle, D130	E02510411
30	Zündkerze z. Kochstelle	Ignition plug f. hot plate	016796
31	Zündbrenner	Ignition burner	020496
32	Zünddüse, Erdgas, D 27	Ignition nozzle, natural gas, D 27	016137
32	Zünddüse, Propan, D 16	Ignition nozzle, propane, D 16	016136
33	Thermoelement m. Kabel	Thermocouple w. cable	049232
34	Halterung	Holder	E02568360
35	Brenner	Burner	E08220050
37	Kolbensitz	Piston seat	E0CR0907890
38	Kolbenhalterung	Piston support	E0CR0907900
40	Flexrohr	Flexible tube	E0CR1366030
44	Schutzgitter	Protection grid	E0CR0901240