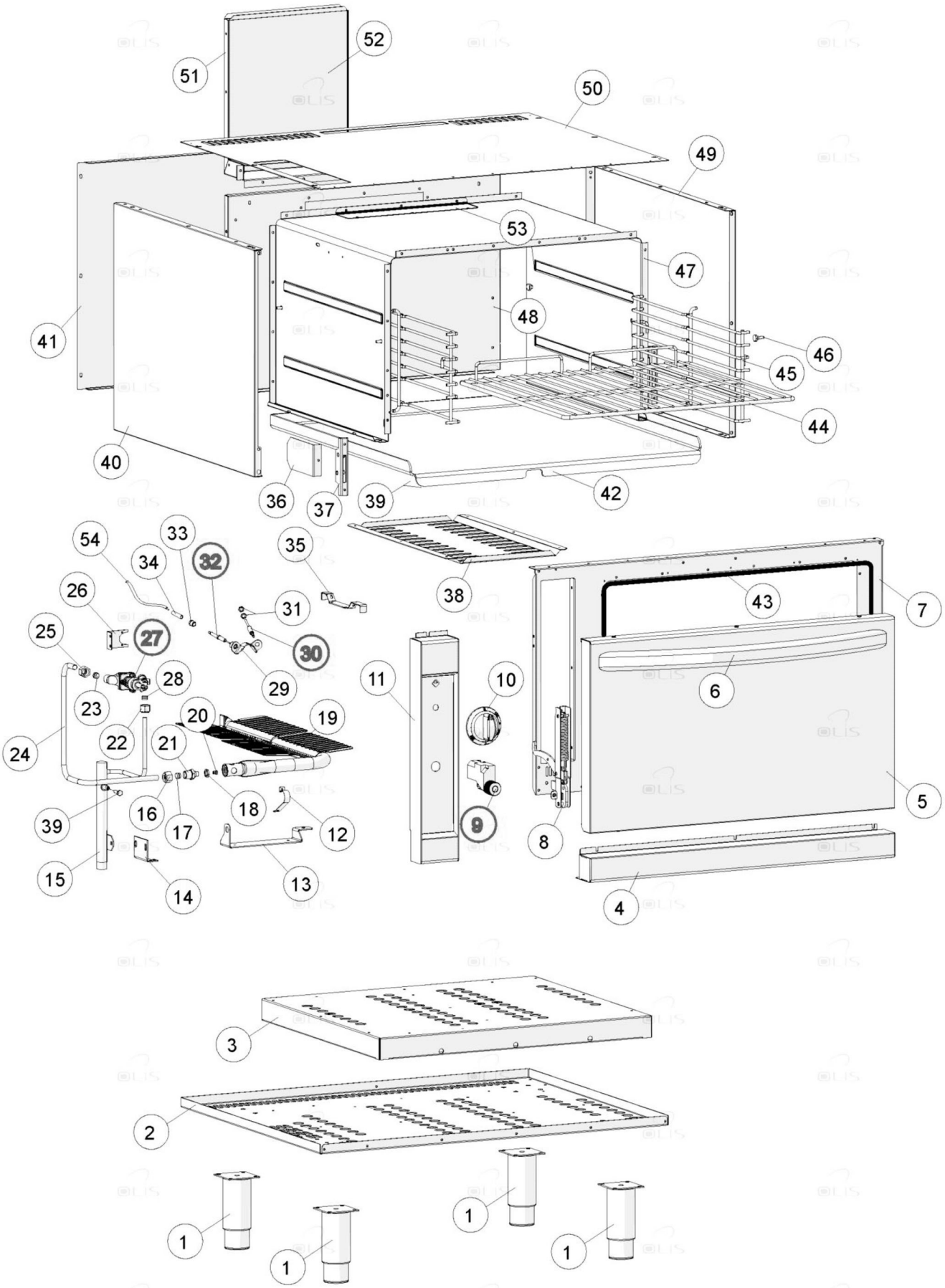

Bartscher	Gas-Backofen 700FX-GST110 Artikel-Nr.: 2837861	Explosionszeichnung Datum 23.04.2024	Seite 1 / 2

Pos.	Artikelbeschreibung	Description of item	Artikel Nr./Item No.
1	Fuß	Base	06086113
8	Scharnier z. Backofentür	Hinge f. oven door	0934850
9	Piezozünder	Piezo igniter	08206280
10	Knebel z. Backofen	Knob f. oven	0933600
14	Winkel	Bracket	E0BN8211200
17	Schneidring	Cutting ring	0MA501110
18	Mutter M12 x 1	Nut M12 x 1	0507510
19	Brenner	Burner	0932560
20	Düse, Erdgas H, D 175	Nozzle, natural gas H, D 175	0939040
20	Düse, Erdgas L, D 195	Nozzle, natural gas L, D 195	0939060
20	Düse, D 115	Nozzle, D 115	01033718900
20	Düse, D 100	Nozzle, D 100	E0MA1033719100
21	Düsenhalterung	Nozzle holder	0932590
23+28	Schneidring	Cutting ring	086720
25	Verschraubung M16 x 1,5 A19	Screw connection M16 x 1,5 A19	01326500
27	Gashahn	Gas tap	0934130
30	Thermoelement	Thermocouple	E0MA1665000
31	Mutter	Thermocouple nut	E0302140175
32	Zündkerze	Ignition plug	01888300
33	Anschluß Zündkerzenhalter	Spark plug holder connection	E0MA1888400
37	Gegenstück z. Türscharnier	Counterpiece f. door hinge	E0MA1304500
39	Schraube	Screw	02510610
41	Rückwand	Back panel	E0CR0583400
43	Dichtung f. Backofentür	Gasket f. oven door	0931990
44	Rost	Grid	E0CR0932700
54	Zündkabel f. Backofen	Ignition cable f. oven	0938990