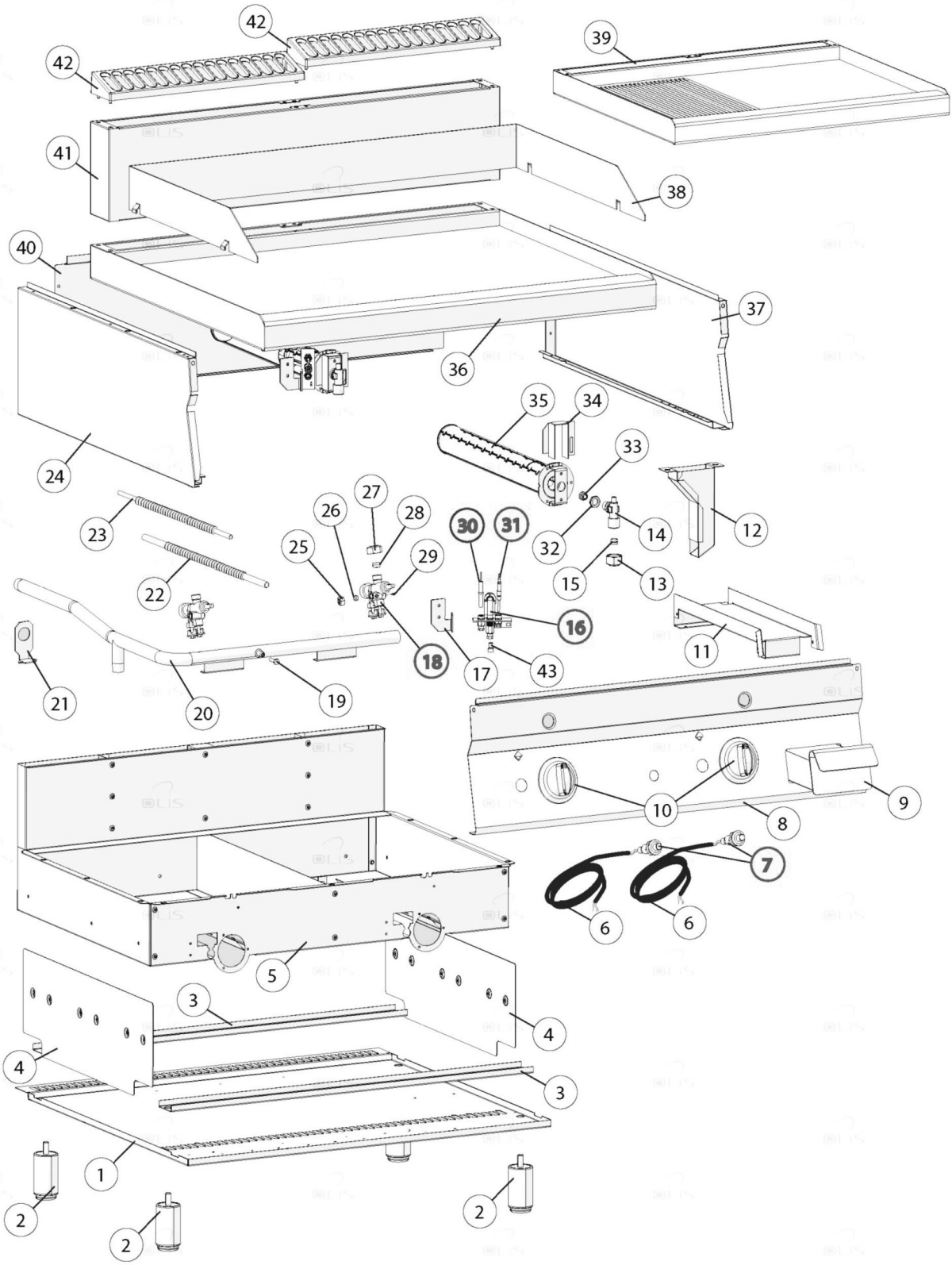

Bartscher	Griddleplatte 700FX-G796-GR Artikel-Nr.: 2838331	Explosionszeichnung Datum 23.04.2024	Seite 1 / 2

Pos.	Artikelbeschreibung	Description of item	Artikel Nr./Item No.
4	Schutz für Seitenwand	Protection for side cover	E0CR1369610
6	Zündkabel 400 mm	Ignition cable 400 mm	016885
9	Fettauffangschublade	Grease drip drawer	0930650
10	Knebel	Knob	02599300
12	Ablauf	Drain	E00930800
13	Mutter	Nut	06A011475
14	Verbindung	Connection	E06A014708
15	Dichtkegel	Sealing cone	06A011470
16	Zündbrenner	Ignition burner	020496
17	Halterung	Holder	E02568360
18	Gasventil	Gas valve	E0CR1365460
19	Schraube	Screw	02510610
23	Flexrohr	Flexible tube	E0CR1366030
25	Verschraubung	Screw connection	0A017000
26	Kegelring z. Zündflammenbrenner	Taper seal f. ignition burner	0A016900
27	Verschraubung M16 x 1,5 A19	Screw connection M16 x 1,5 A19	01326500
28	Schneidring	Cutting ring	086720
29	Schraube 1.30 Gashahn	Screw 1.30 Gashahn 21S	E0MA1889200
29	Schraube	Screw 0.85 gas tap 21S	E0MA1889000
30	Zündkerze z. Kochstelle	Ignition plug f. hot plate	016796
31	Thermoelement 850 mm	Thermocouple 800 mm	01916000
32	Kontermutter	Coutner nut	E06A010820
33	Düse, Erdgas L, D 185	Nozzle, natural gas L, D 185	018936
33	Düse, Propan, D 115	Nozzle, propane, D 115	023758
33	Düse, Erdgas H-L, D 200	Nozzle, natural gas H-L, D 200	016130
33	Düse, D130	Nozzle, D130	E02510411
34	Luftregler	Air regulator	E0CR0736740
35	Brenner	Burner	E08220050
42	Schutzgitter	Protection grid	E0CR0901240
43	Zünddüse, Erdgas, D 27	Ignition nozzle, natural gas, D 27	016137
43	Zünddüse, Propan, D 16	Ignition nozzle, propane, D 16	016136