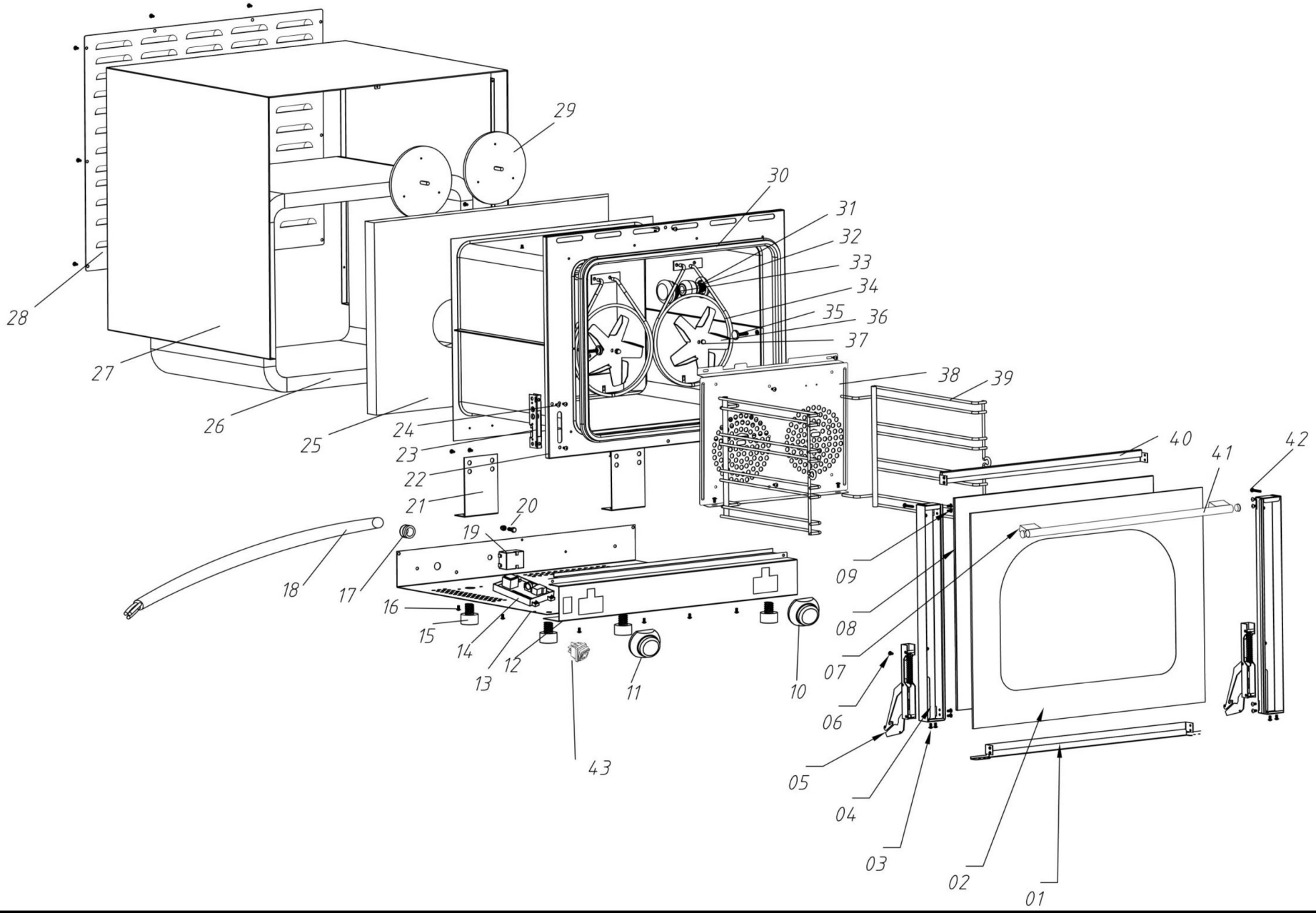

Bartscher	Heißluftofen AT90-MDI Artikel-Nr.: A120796 + A120796UK	Explosionszeichnung Datum 05.11.2024	Seite 1 / 2

Pos.	Artikelbeschreibung	Description of item	Artikel Nr./Item No.
2	Glasscheibe außen, Edelstahloptik	External toughened glass,s/s optics	A0YXD1A26
5	Scharnier L/R	Hinge L/R	0302040263
7	Kappe, Kunststoff z. Griff	Cap, plastic for handle	E0302070016
8	Glasscheibe z. Tür, innen	Glass pane f. doors, intern.	E0302100023
10 + 11	Knebel MDI	Knob MDI	E0A12079610
14	Fühler	Sensor	E0A12079611
14	Kabel	Cable	E0A12079612
14	Platine	Board	E0A12079613
15	Fuß	Foot	E0302090022
18	Anschlusskabel m. Stecker	Power cord w. plug	A039896
18	Anschlusskabel mit UK-Stecker	Power cord with UK-plug	E070100501128
17	Zugentlastung für 3x1,5 mm²	Strain relief for 3x1,5 mm²	016240434
19	Temperaturbegrenzer	Safety thermostat 360°C	E0301030042
21	Griff f. Backblech	Handle f. baking tray	A038981
23	Gegenstück z. Scharnier	Counterpiece of hinge	0302040266
29+36+37	Motor m. Flügel 50W, 230V, 50Hz	Motor 50W, 230V, 50Hz	E0301010131
30	Türdichtung, Silikon	Door sealing, silicone	E0302020055
31+32+33	Fassung, Schraubfassung E14	Illuminator holder E14	E0301130038
32	Glühlampe 15 W, E 14, 300 °C	Bulb 15 W, E 14, 300 °C	014034
34	Heizkörper 1,26kW, 230V, 50Hz	Heater 1,26kW, 230V, 50Hz	E0301040094
38	Luftleitblech	Air deflector	E0A12079638
39	Auflageschiene	Guiding rail	E0302110045
40	Oberer Querträger	Upper cross beam	E0802005013002
41	Türgriff	Door handle	E020207017018
43	Marquardt Schalter, 20 A grün	Marquardt switch, 20 A green	016210836