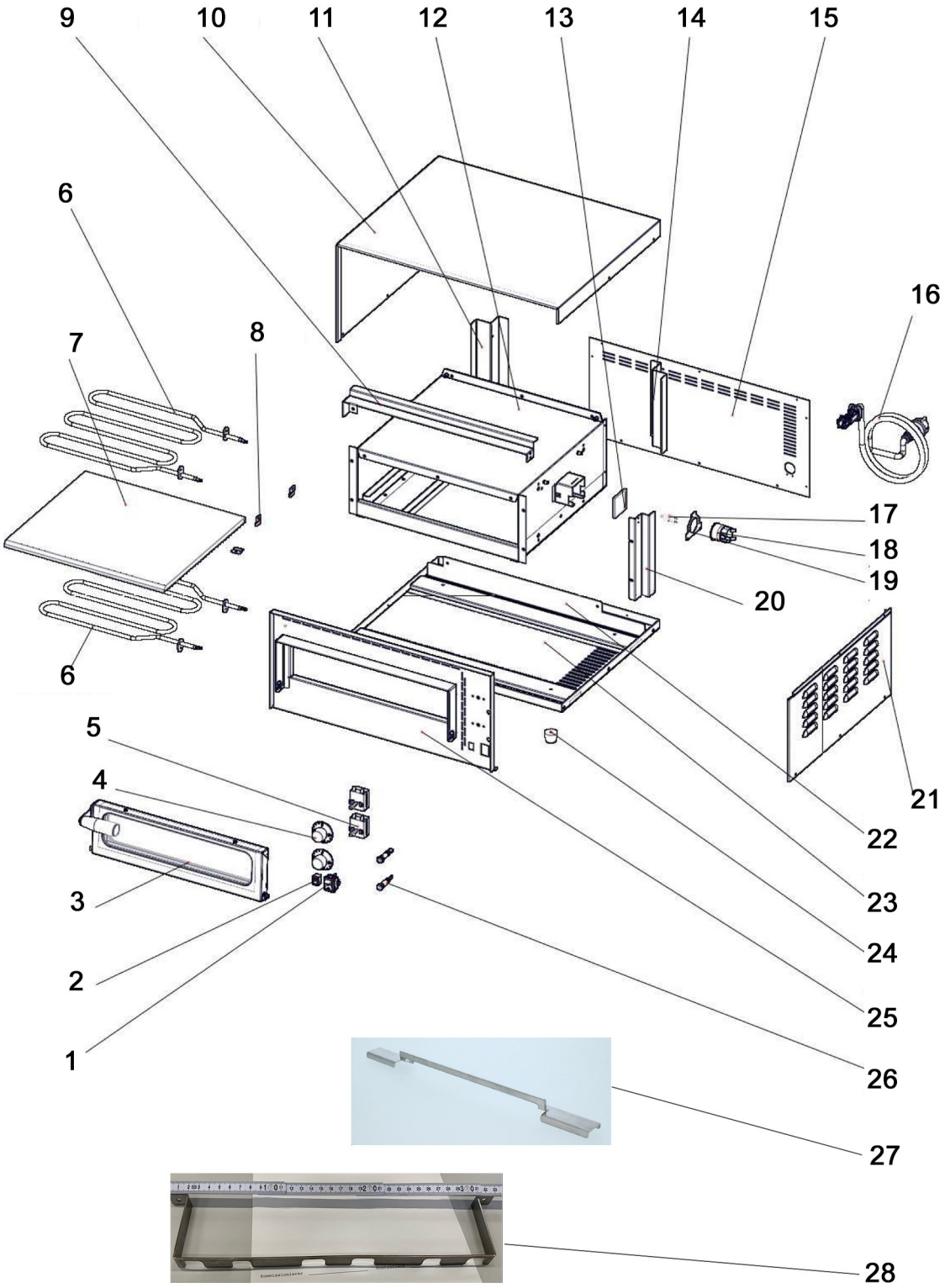

Bartscher	Pizzaofen "Mini Plus" Artikel-Nr.: 203530	Explosionszeichnung Datum 09.09.2024	Seite 1 / 2

Pos.	Artikelbeschreibung	Description of item	Artikel Nr./Item No.
1	Kippschalter, grün	Lever key, green	0401500550
2	Hauptschalter, schwarz	Main switch, black	0401500556
3	Tür komplett	Complete door	0504503010
4	Knebel z. Thermostat	Knob f. thermostat	0402593001
5	Thermostat	Thermostat	0402503202
6	Heizkörper, 1000 W, 230 V	Heating element, 1000 W, 230 V	* 0401031001
6	Heizkörper, 1000 W, 230 V	Heating element 1000W, 230V	E0401031002
7	Stein, hitzebeständig	Stone, heat-resistant	0407600100
8	Halterung f. Heizkörper	Bracket f. heating element	0454502140
9	Blende, oben	Top panel	0454502270
10	Gehäuse	Housing	0454502010
11	Blende, hinten	Back panel	0454502180
12	Abdeckung, oben	Top cover	0504502190
13	Abdeckung	Cover	0407860009
15	Abdeckung, hinten	Back cover	0454502040
16	Kabel m. Stecker	Cable m. plug	A0500113500
17	Lampe 220V, 25W, Halogen, G9	Lamp 220V, 25W, halogen, G9	06061056
18	Lampenfassung	Lamp holder	0401600110
19	Halterung f. Halogenbirne	Bracket f. halogen bulb	0454502080
20	Blende, vorne	Front panel	0454502175
21	Abdeckplatte, rechts	Cover plate, right	0454502020
22	Befestigungsschiene	Fastening rail	0454502110
23	Bodenplatte	Bottom plate	0504502090
24	Fuß, Gummi 28 x 22	Base, rubber 28 x 22	0407810000
25	Rahmen, Blende vorne	Frame, front panel	0504502030
26	Kontrolllampe weiß	White indicator light	0401515210
27	Halterung z. Heizkörper	Holder f. heating element	E0468100002
28	Halterung für Heizelement	Bracket for heating element	E0454500627
*	Abverkauf / Sellout		