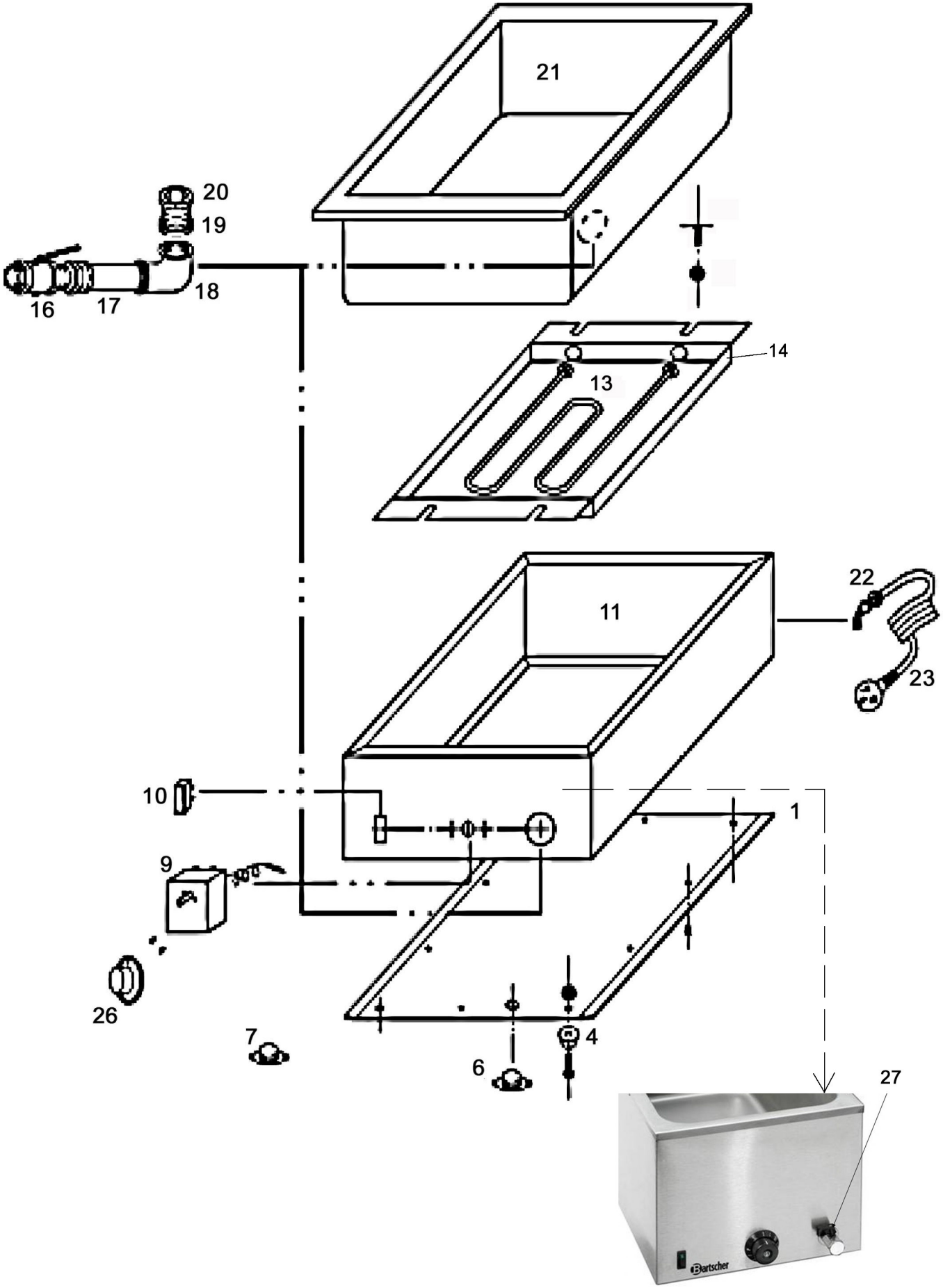

Bartscher	Bain Marie, 1/1GN, 200mm, mit Hahn Artikel-Nr.: 200207	Explosionszeichnung 25.09.2024	Seite 1/2

Pos.	Artikelbeschreibung	Description of item	Artikel Nr./Item No.
1	Bodenplatte, galvanisierter Stahl	Bottom plate, galvanized steel	0KG20522
4	Fuß, Gummi	Base, rubber	0KG1658
6	Sicherheitsthermostat 130 °C	Safety thermostat for 130 °C	0KG20506
7	Schalter KSD 301, 10 A, 250 V	limiting themostate KSD 301, 10 A, 250 V	0CB12004
9	Temperaturregler 200° C, 230 V	Temperature regulator 200° C, 230 V	0KG20509
10	Schalter 230 V, 10 A	Switch 230 V, 10 A	0KG20510
11	Gehäuse	Housing	0KG20523
13	Heizkörper, 1200 W, 230 V	Heating element, 1200 W, 230 V	0KG1652
14	Wanne	Tray	E020020717
16	Ablasshahn	Drain tap	0KG16513
17	Auslauf f. Becken, kurz	Outlet pipe f. basin, short	*1 0KG20521
17	Auslauf f. Becken, lang	Outlet pipe f. basin, long	*2 0KG20517
18	Bogen 3/8 Zoll	Bow 3/8"	0KG20518
19	Dichtungsring f. Beckenauslauf	Sealing ring f. basin outlet pipe	0KG20519
20	Einlauf f. Becken, 1/2 Zoll	Inlet pipe f. basin, 1/2"	0KG16516
21	Wasserwanne	Water jacket	0KG16501
22	Zugentlastung für 3x1,5 mm²	Strain relief for 3x1,5 mm²	016240434
23	Anschlusskabel m. Stecker	Power cord w. plug	A039896
26	Knebel m. Skalenring	Knob w. scale ring	0KG20526
27	Unterlegscheibe	Flat washer	E020020727
x	Reset-Knopf (Sicherheitsthermostat)	Reset button (safety thermostat)	0301030044
x	Verbindungsset	Connector set	E0302060054
*1	ab 03/2005 / from 03/2005		
*2	ab 08/2006 / from 08/2006		