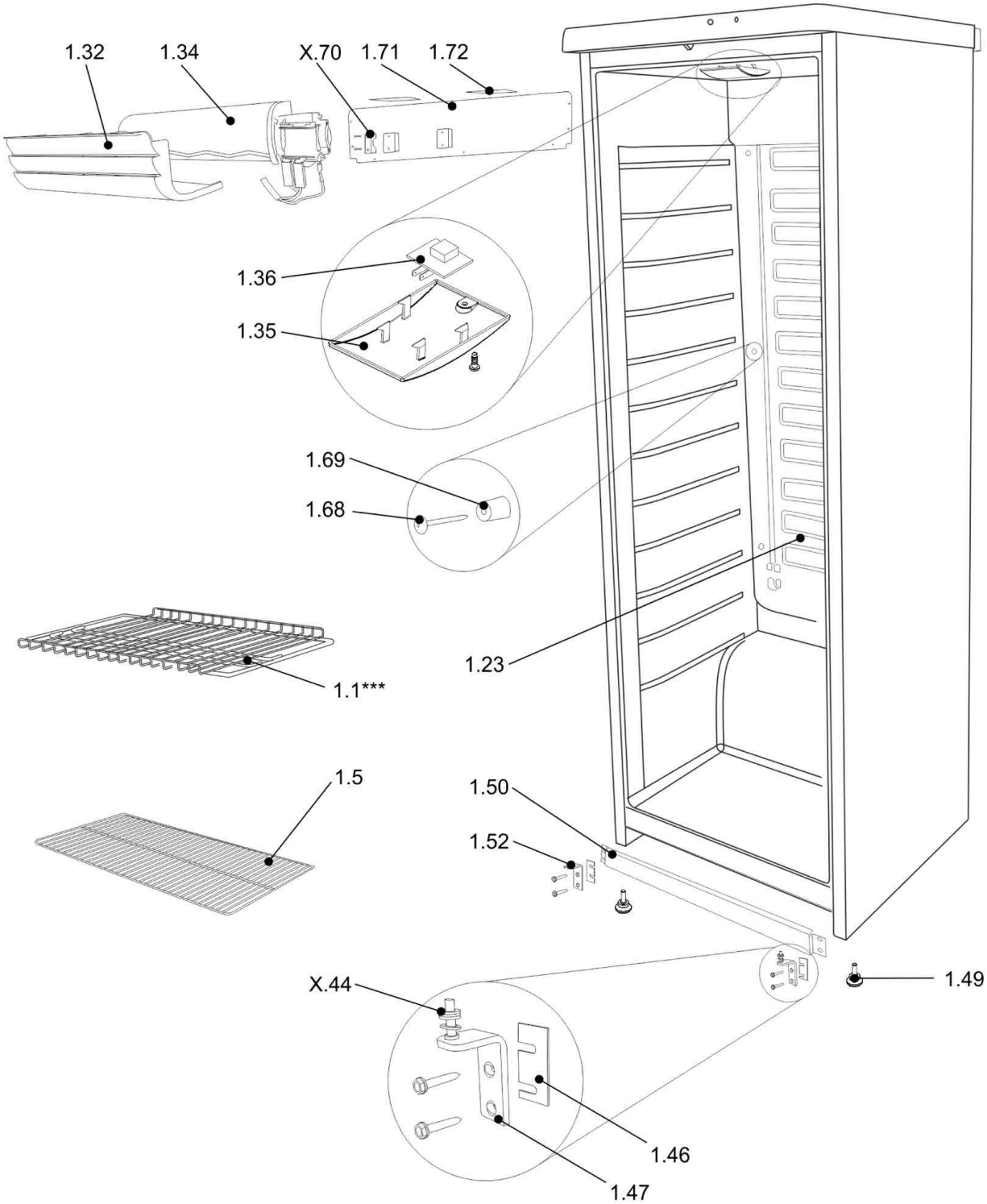

Bartscher	Lagerkühlschrank 350 Artikel-Nr.: 700276	Explosionszeichnung Datum 31.08.2022	Seite 1/5

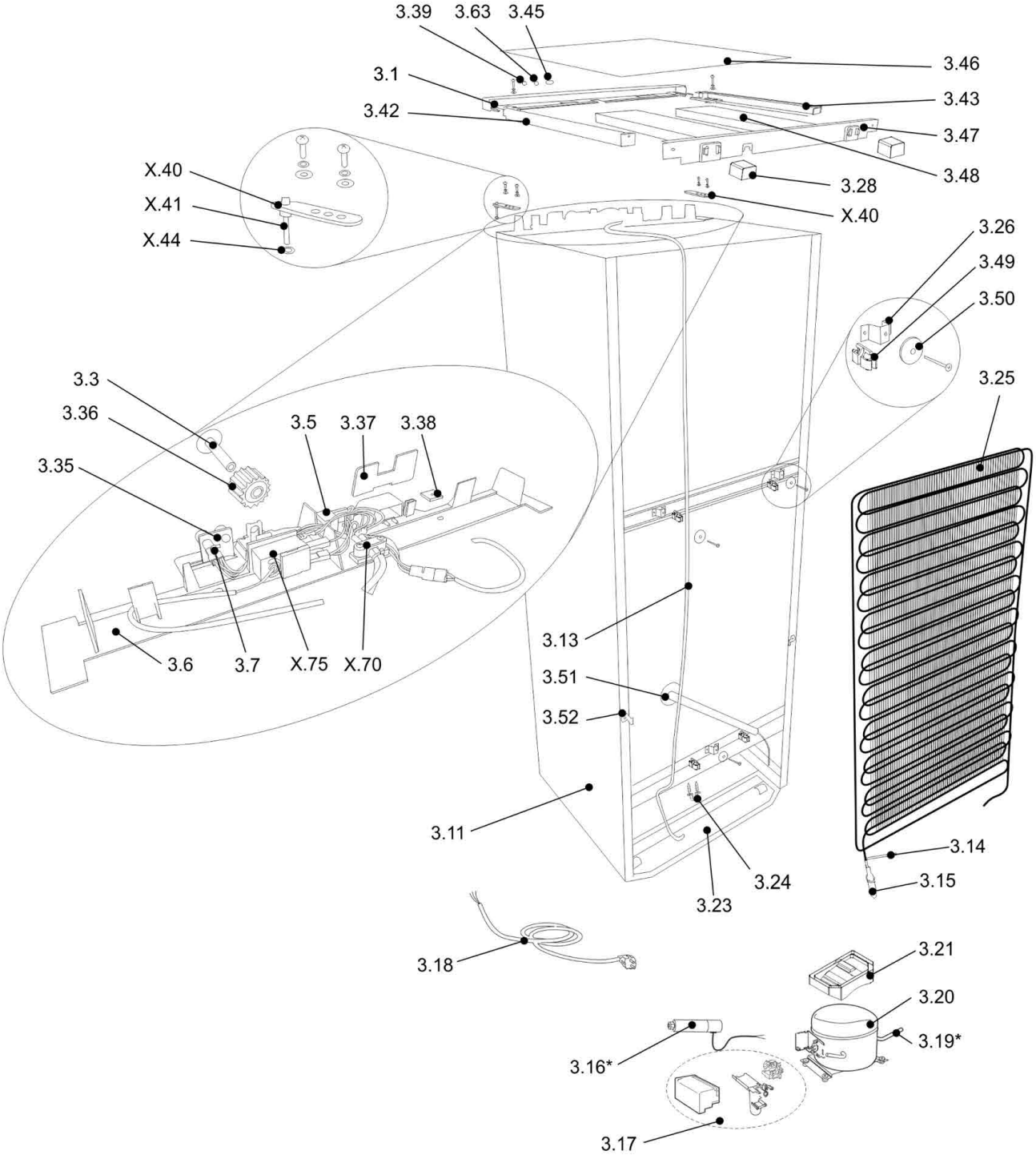
3.39
3.63
3.45
3.46
3.1
3.43
3.42
3.47
3.48
3.28
X.40
X.41
X.44
X.40
3.26
3.49
3.50
3.25
3.3
3.36
3.5
3.37
3.38
3.35
3.13
3.6
3.7
X.75
X.70
3.51
3.52
3.11
3.14
3.24
3.15
3.23
3.18
3.21
3.20
3.19*
3.16*
3.17

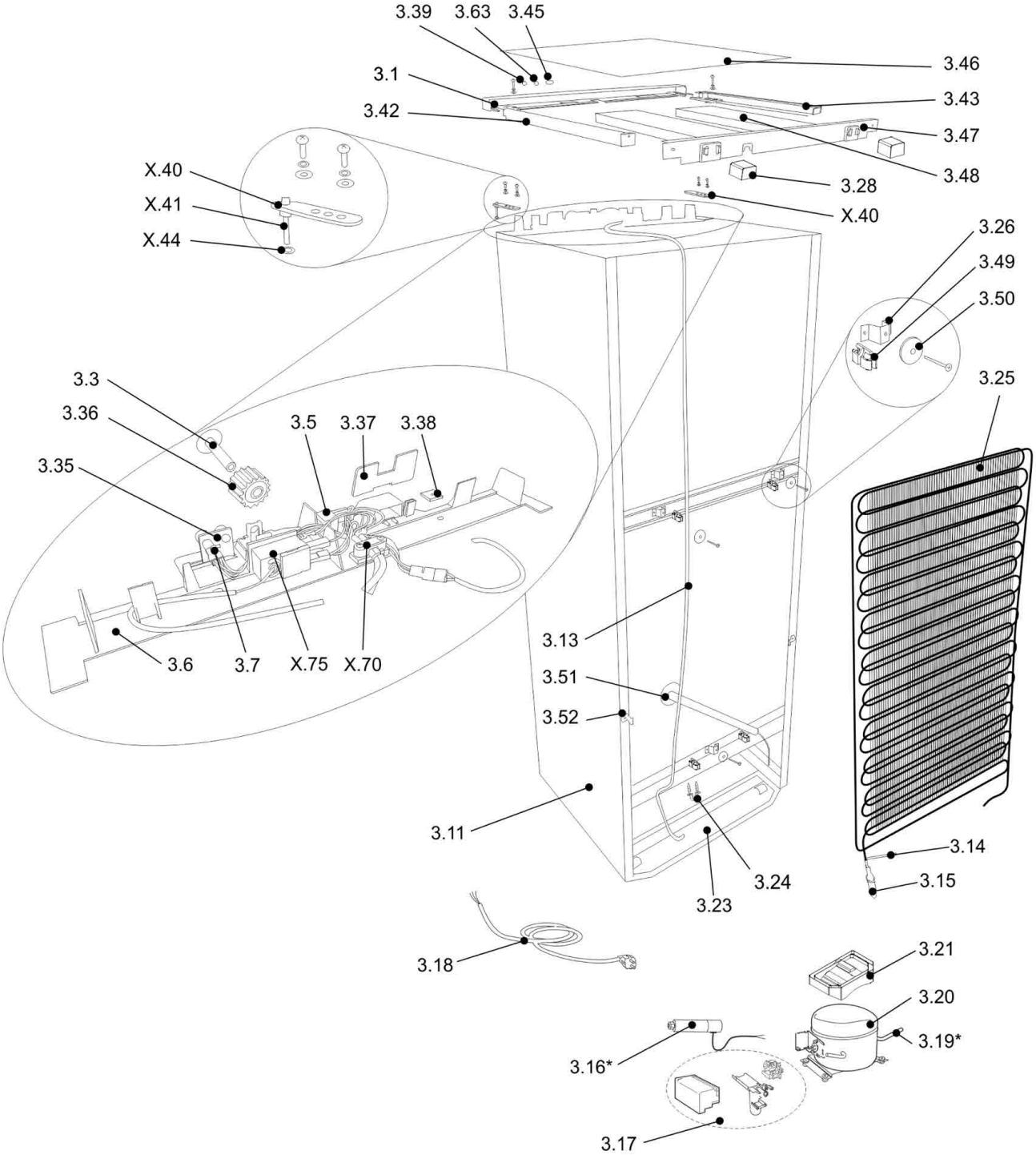
3.39
3.63
3.45
3.46
3.1
3.43
3.42
3.47
3.48
3.28
X.40
X.41
X.44
X.40
3.26
3.49
3.50
3.25
3.3
3.36
3.5
3.37
3.38
3.35
3.13
3.6
3.7
X.75
X.70
3.51
3.52
3.11
3.14
3.24
3.15
3.23
3.18
3.21
3.20
3.19*
3.16*
3.17

Pos.	Artikelbeschreibung	Description of item	Artikel Nr./Item No.
X.40	Scharnierhalter oben	Bracket	E0M120197001IY1
X.41	Achse	Axle	E0M20607700
X.44	Zwischenscheibe	Washer	0700341140
X.70	Klammer	Clamp	E0D140117O1
X.75	Thermostat	Thermostat	E0V420089
11	Rost	Shelf	E0V05417402Y1
15	Rost unten	Shelf	E0V05417603Y1
123	Verdampfer	Evaporator	E0V43016502O1
132	Abdeckung	Cover	E0D31514300O1
134	Lüfter	Blower	0V800015
135	Lampenabdeckung	Lamp cover	E0D404026
136	Beleuchtung, LED	Lighting, LED	E0S571057
149	Fuß	Feet	E0V04304100J1
150	Abdeckung unten	Bottom cover	E0M150424001
150	Abdeckung unten	Bottom cover	E0M150424001IO1
152	Haltestange	Bracket	E0M120287001IO1
168	Haltestift	Holding pin	0D194073
169	Buchse	Socket	0D212126
171	Platte	Plate	E0D327009
172	Platte	Plate	E0M15040200O1
29	Dichtung	Gasket	E0V37210007
219	Griff	Handle	E0V25303501
226	Stopfen	Plug	E0D322061O
33	Knebel	Knob of thermostat	E0D253099OSN141
36	Verkleidung	Mouting panel	E0D06017300O
314	Rohr	Pipe	0M175136
315	Trockenfilter	Dry filter	0V433005
317	Anlaufrelais	Starting relay	E0KRHMK12AAGM2
318	Anschlusskabel	Power cord	0V503063
320	Kompressor	Compressor	E0KKHMK12AAGM2

Pos.	Artikelbeschreibung	Description of item	Artikel Nr./Item No.
321	Auffangschale	Collection tray	E0357281
323	Stütze	Base	0V043056
324	Kabelklemme	Cable clamp	0700341154
325	Kondensator	Condenser	E0S22002700
326	Haltewinkel	Bracket	E0M12007700
328	Stützblock	Support	0700341100
336	Drehrad	Wheel	E0D224008O
337	Halter	Holder	E0D100140O
338	Platte	Plate	E0M15042700Y1
339	Abdeckung	Cover	E0D315117
342	Schiene, rechts	Rail, right	0D161016
343	Schiene, links	Rail, left	0D16101601
345	Abdeckung	Cover	0D315133
346	Deckel	Cover	E0D315138O
347	Abdeckung oben, hinten	Top rear cover	0D151113
348	Dämmung, oben rechts	Insulation, top right	0D15606703
349	Halter	Clip	E0D132001
350	Zwischenscheibe	Washer	E0D710003
351	Verschlusskappe	Screw cap	0D322042
352	Klemme	Clamp	E0M140135004