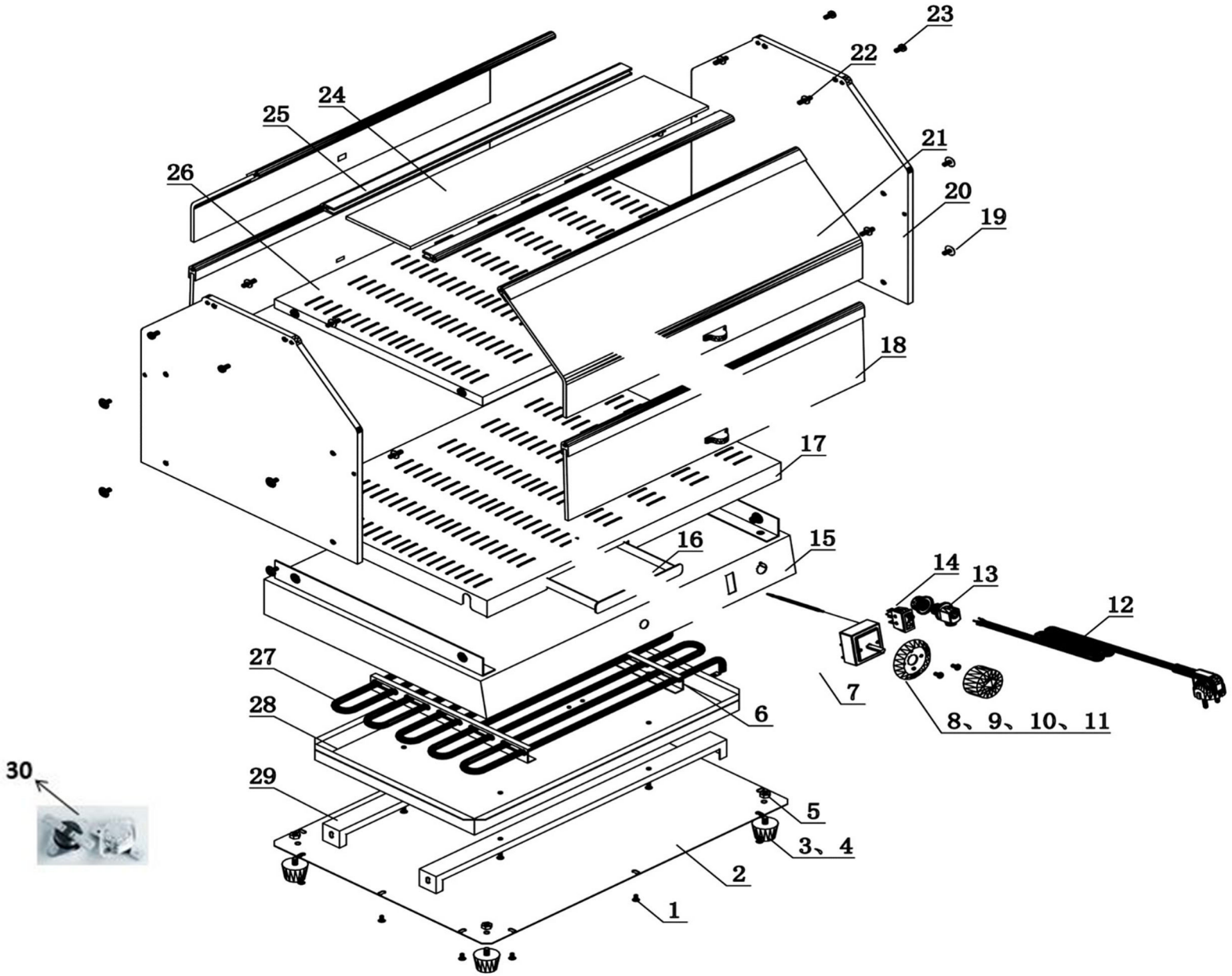

Bartscher	Warmhaltevitrine BW10 Artikel-Nr.: A203112	Explosionszeichnung Datum 28.06.2024	Seite 1 / 2

Pos.	Artikelbeschreibung	Description of item	Artikel Nr./Item No.
3	Fuß, Gummi, schwarz, D 30 x 15	Base, rubber, black, D 30 x 15	A042567
7	Kontrolllampe, gelb 250V, 14A	Indicator diode, yellow, 250 V,14 A	E0301130005
8	Thermostat EGO bis 110° C	Thermostat EGO up to 110° C	A02030935
9	Skalenring	Scale ring	E0301110015
11	Knebel	Knob	E070101100282
12	Anschlusskabel	Power cord	012079214
13	Zugentlastung	Strain relief	016240434
14	Schalter	Switch	E070100800519
20	Seitenteil, Plexiglas	Side plexiglass	A02030932
21 + 25B	Tür oben mit Griff	Upper door plate with handle	E070201001682
22	Zapfen f. Scharnier	Pintle f. hinge	E0302200196
24 + 25A	Plexiglasscheibe oben	Top plexiglass	A02030931
27	Heizelemente	Heating elements	E070100402828
28	Abdeckung	Cover	A020309316
30	Sicherheitsthemostat 95 °C	Safety thermostat 95 °C	A02030939