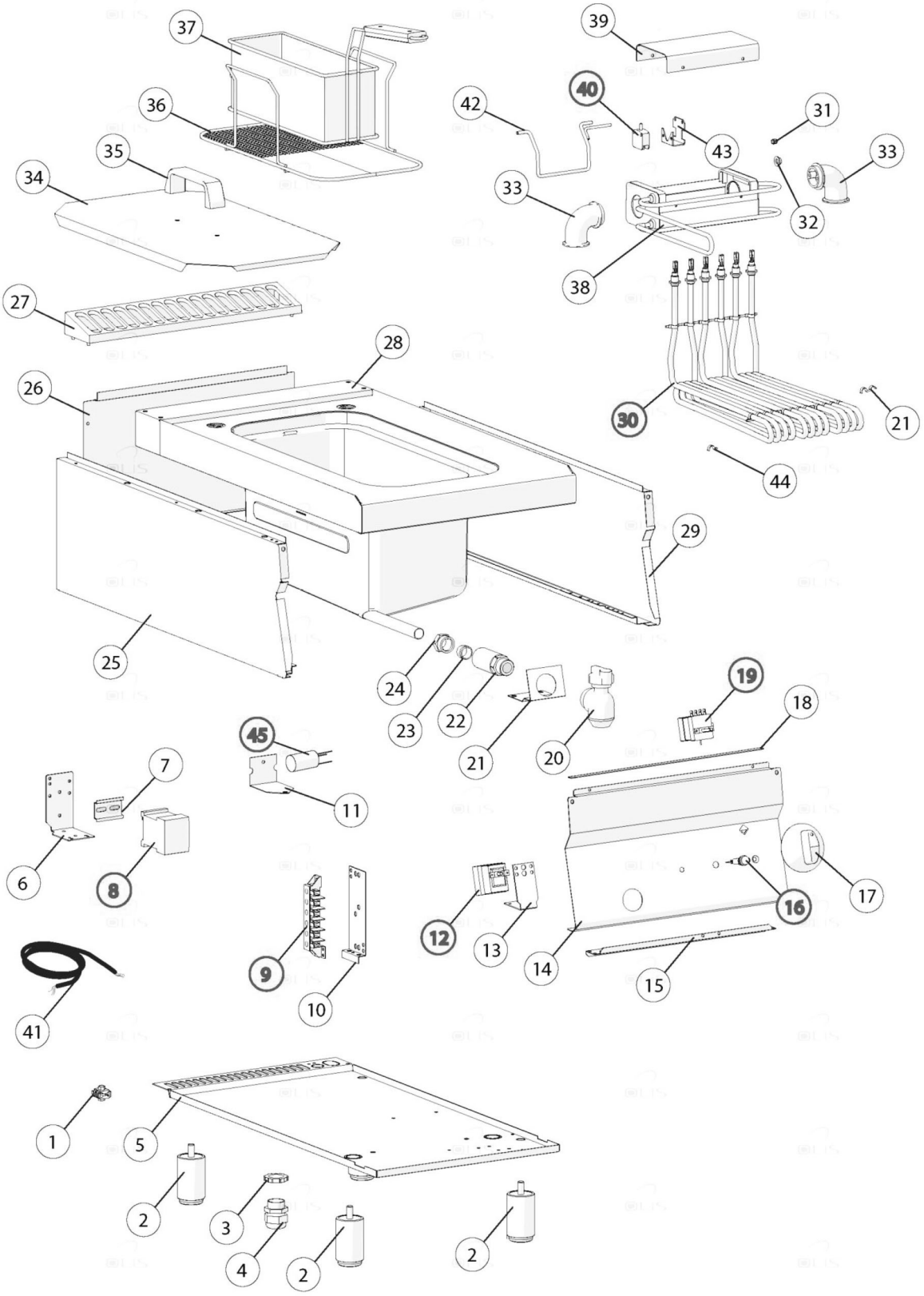

Bartscher	Fritteuse 700FX-E1110 Artikel-Nr.: 284910	Explosionszeichnung Datum 23.04.2024	Seite 1 / 2

Pos.	Artikelbeschreibung	Description of item	Artikel Nr./Item No.
1	Potentialausgleichsklemme	Potential equalisation clamp	01878400
4	Kabelklemme	clamp	E0CR1020960
8	Schütz, 10A	Contactor, 10A	E0187301
9	Anschlussklemme, 6-polig	Terminal clamp, 6-pole	0A036206
12	Sicherheitsthermostat 230 °C	Safety thermostat 230 °C	0011MA0896
16	Kontrolllampe orange	Orange indicator light	0587500
17	Knebel	Knob	E0CR0932330
19	Thermostat m. Vorschalter	Thermostat w. switch	0011MA0441
20	Ablasshahn	Drain tap	0CR0846920
21	Kupplung für Thermostat	Coupling for thermostat	E0MA1033515200
23	Schneidring 18	Cutting ring	0866200
24	Schraube z. Ablasshahn	Screw f. drain cock	0866000
27	Schutzgitter	Protection grid	E0CR0901240
33	Bogen z. Heizungskasten	Bow f. heating box	01032100900
34	Deckel m. Griff	Lid w. handle	E0MACM229101R
35	Griff	Handle	08222510
36	Ölfilter	Oilfilter	E0CR1073750
37	Ersatzkorb Fritteuse 650, 10L	Substit.basket d.fat fryer 650, 10L	158610
38	Schwenkvorrichtung links	swivel device left	01041304634
39	Abdeckung z. Heizungskasten	Cover f. heating box	01044339300
40	Mikroschalter	Microswitch	01037312900
42	Halterung f. Heizkörper	Bracket f. heating element	01033716314
44	Verschlussatz Kugel	Closure set ball	E0MA1033709500
45	Entstörfilter, Set	Noise filter set	E0935660