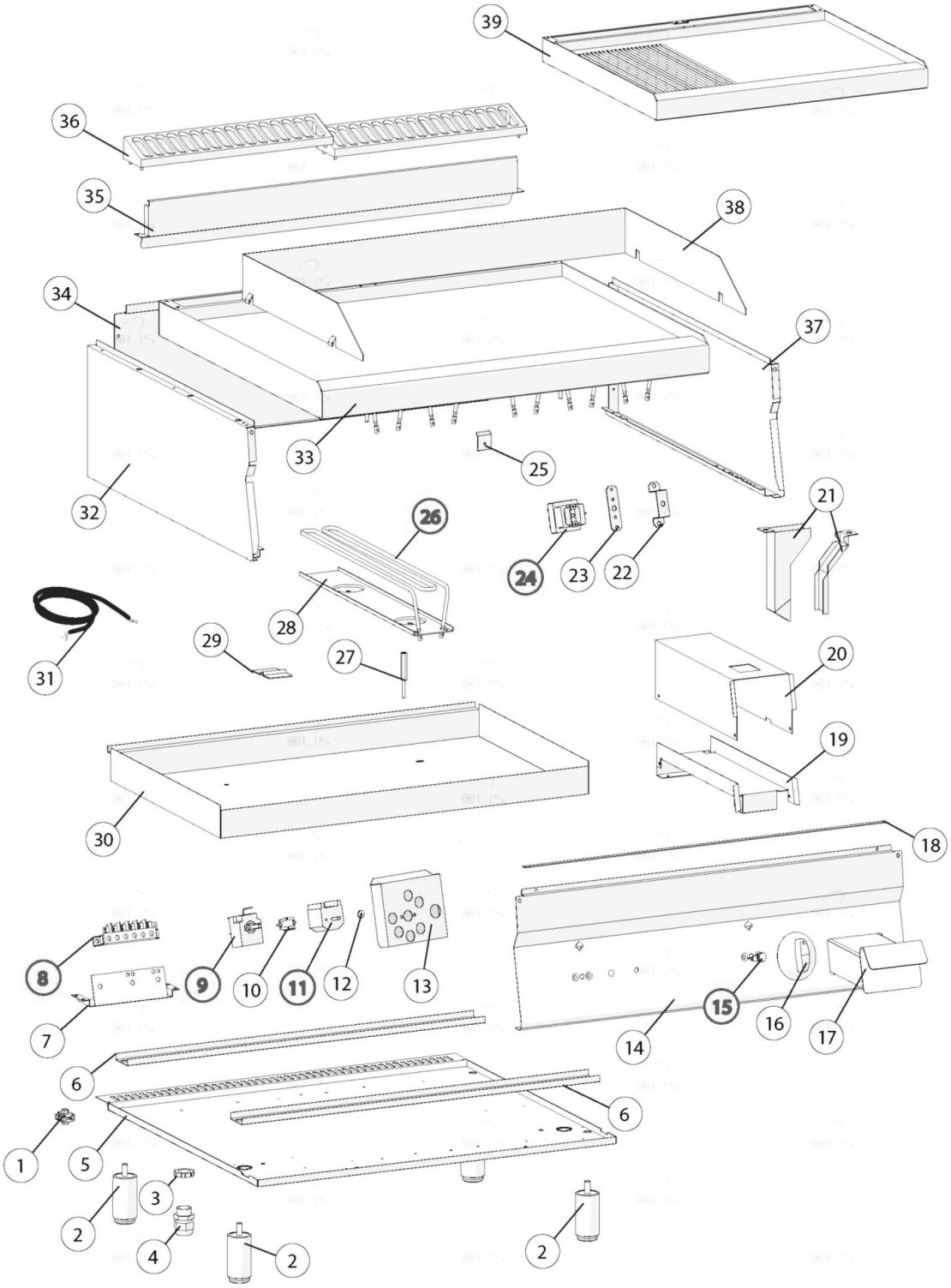

Bartscher	Griddleplatte 700FX-E796-GRCR Artikel-Nr.: 284823	Explosionszeichnung Datum 23.04.2024	Seite 1 / 2

Pos.	Artikelbeschreibung	Description of item	Artikel Nr./Item No.
1	Potentialausgleichsklemme	Potential equalisation clamp	01878400
8	Anschlussklemme, 6-polig	Terminal clamp, 6-pole	0A036206
9	Thermostat 50 - 300° C	Thermostat 50 - 300° C	01309115
10	Tragbügel	Carrying bracket	E0MA921200
11	Schalter	Switch	E0MA710300
12	Dichtung z. Schalterwelle	Gasket for interruptor	02519490
15	Kontrolllampe orange	Orange indicator light	0587500
16	Knebel	Knob	02599314
17	Fettauffangschublade	Grease drip drawer	0930650
21	Ablauf	Drain	E00930800
24	Sicherheitsthermostat	Safety thermostat	01878500
26	Heizkörper, 230 V, 1300 W	Heating element, 230 V, 1300 W	01037300713
28	Befestigungsplatte	Mounting plate	01943200
36	Schutzgitter	Protection grid	E0CR0901240