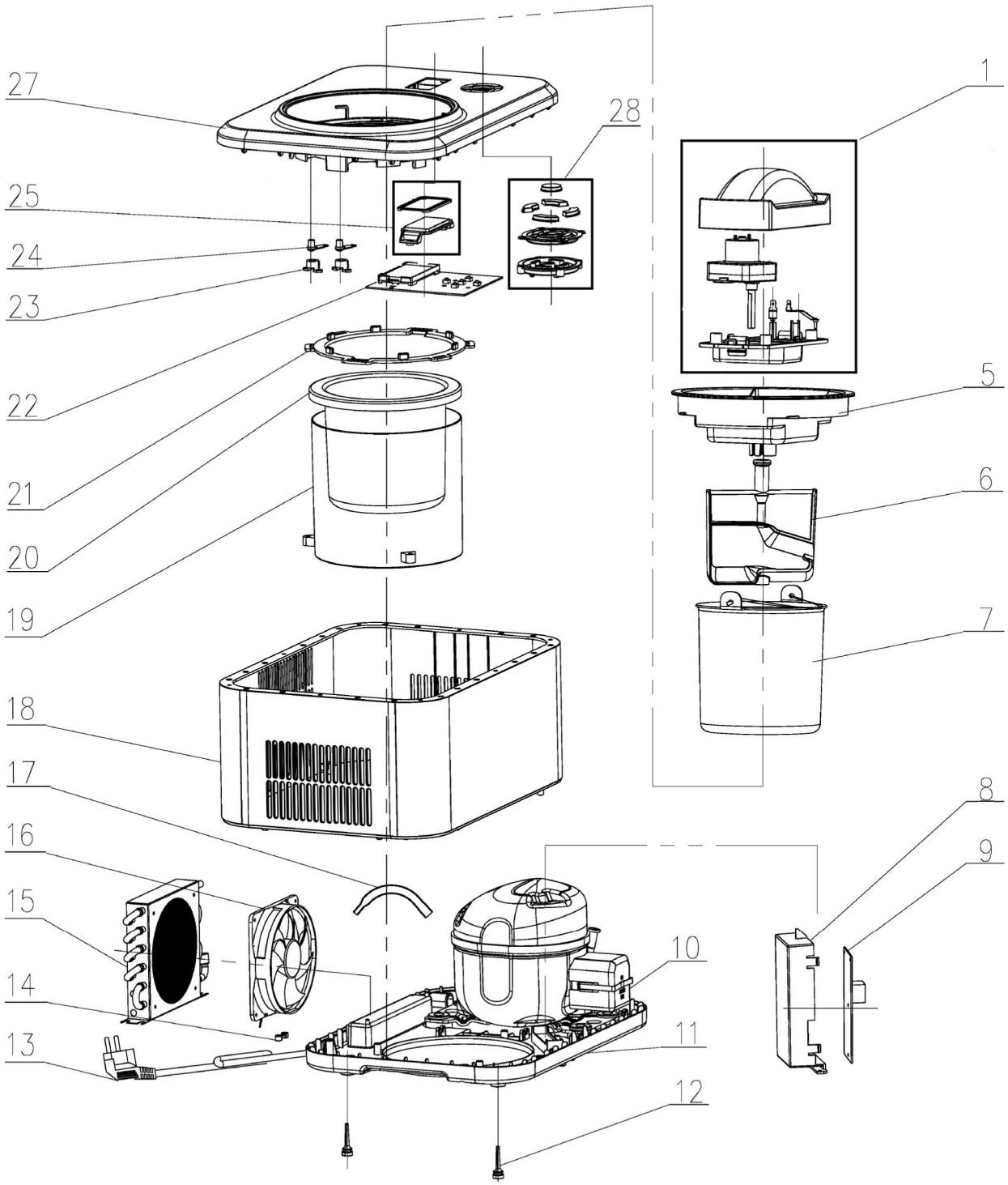

Bartscher	Eismaschine 1500 Artikel-Nr.: 135028	Explosionszeichnung Datum 23.11.2023	Seite 1 / 2

Pos.	Artikelbeschreibung	Description of item	Artikel Nr./Item No.
1	Motor komplett	Motor complete	E013502801
5	Deckel Eisbehälter	lid ice cream container	E013502805
6	Rührer	Stirrer	E013502806
7	Eisbehälter 1500	Ice Cream Container 1500	135029
8	Abdeckung	Power board cover	E013502808
9	Leistungsplatine	Power board assembly	E013502809
10	Kompressor	Compressor assembly	E013502810
11	Bodenplatte	Bottom plate	E013502811
12	Fuß	Feet	E013502812
13	Netzkabel	Power cord	E013502813
14	Zugentlastung	Power cord buckle	E013502814
15	Kondensator	Condenser assembly	E013502815
16	Lüftermotor	Fan motor assembly	E013502816
18	Gehäuse	Body	E013502818
21	Dichtungsring	Seal ring	E013502821
22	Steuerplatine	Control board assembly	E013502822
23	Isolierhülse	insulating sleeve	E013502823
24	Halterung	Holder	E013502824
25	Displayabdeckung mit Dichtung	Display cover with sealing	E013502825
27	Obere Abdeckung	Upper cover	E013502827
28	Bedientastatur komplett	Controle panel complete	E013502828
o.Abb./ no pic.	Messbecher	Measuring cup	E013502832
o.Abb./ no pic.	Schaufel für Speiseeis	Ice cream scoop	E013502833