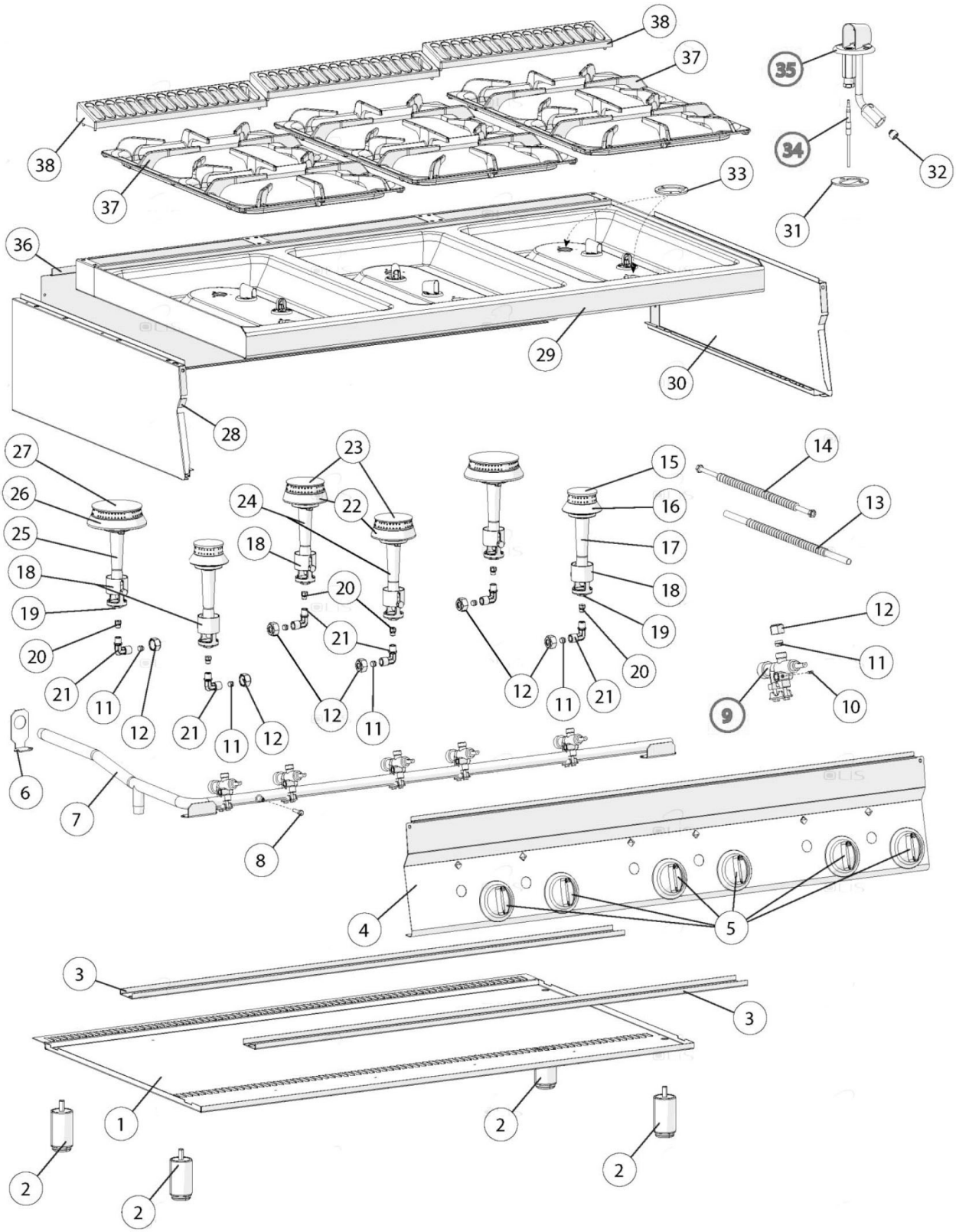

Bartscher	Gasherd 700FX-G60 Artikel-Nr.: 2831061	Explosionszeichnung Datum 23.04.2024	Seite 1 / 2

Pos.	Artikelbeschreibung	Description of item	Artikel Nr./Item No.
5	Knebel	Knob	02599300
8	Schraube	Screw	02510610
9	Gasventil	Gas valve	E0CR1365460
10	Kleinstelldüse 80	Bypass 80 for gas tap 21S	E0BN822450240
10	Kleinstellschraube, Erdgas, D 100	Min. regulating screw,nat.gas, D100	01889100
10	Schraube 1.30 Gashahn	Screw 1.30 Gashahn 21S	E0MA1889200
10	Kleinstelldüse 110	Bypass D. 110 tap pel 21S	E0BN6A023716
10	Kleinstellschraube, Erdgas, D 70	Min. regulating screw,nat.gas, D70	01884200
10	By-Pass 90, G30/G31, 50mbar	By-Pass 90, G30/G31, 50mbar	E0822450260
11	Schneidring	Cutting ring	086720
12	Verschraubung M16 x 1,5 A19	Screw connection M16 x 1,5 A19	01326500
14	Flexrohr	Flexible tube	E0CR1366030
20	Düse D. 120	Nozzle D. 120	E0MA521711
20	Düse D. 140	Nozzle D. 140	E0MA522111
20	Düse D. 240R	Nozzle D. 240R	E0CR0586820
20	Düse D. 85	Nozzle D. 85	E0MA521011
20	Düse D. 95	Nozzle D. 95	E0MA521211
20	Düse D. 105	Nozzle D. 105	E0MA521411
32	Düse f. Pilotbrenner	Pilot nozzle	E0CR0410100
32	Düse f. Pilotbrenner	Pilot nozzle	E0MA1033719600
34	Thermoelement 850 mm	Thermocouple 800 mm	01916000
37	Brennerrost	Burner grate	E0CR1366460
38	Schutzgitter	Protection grid	E0CR0901240