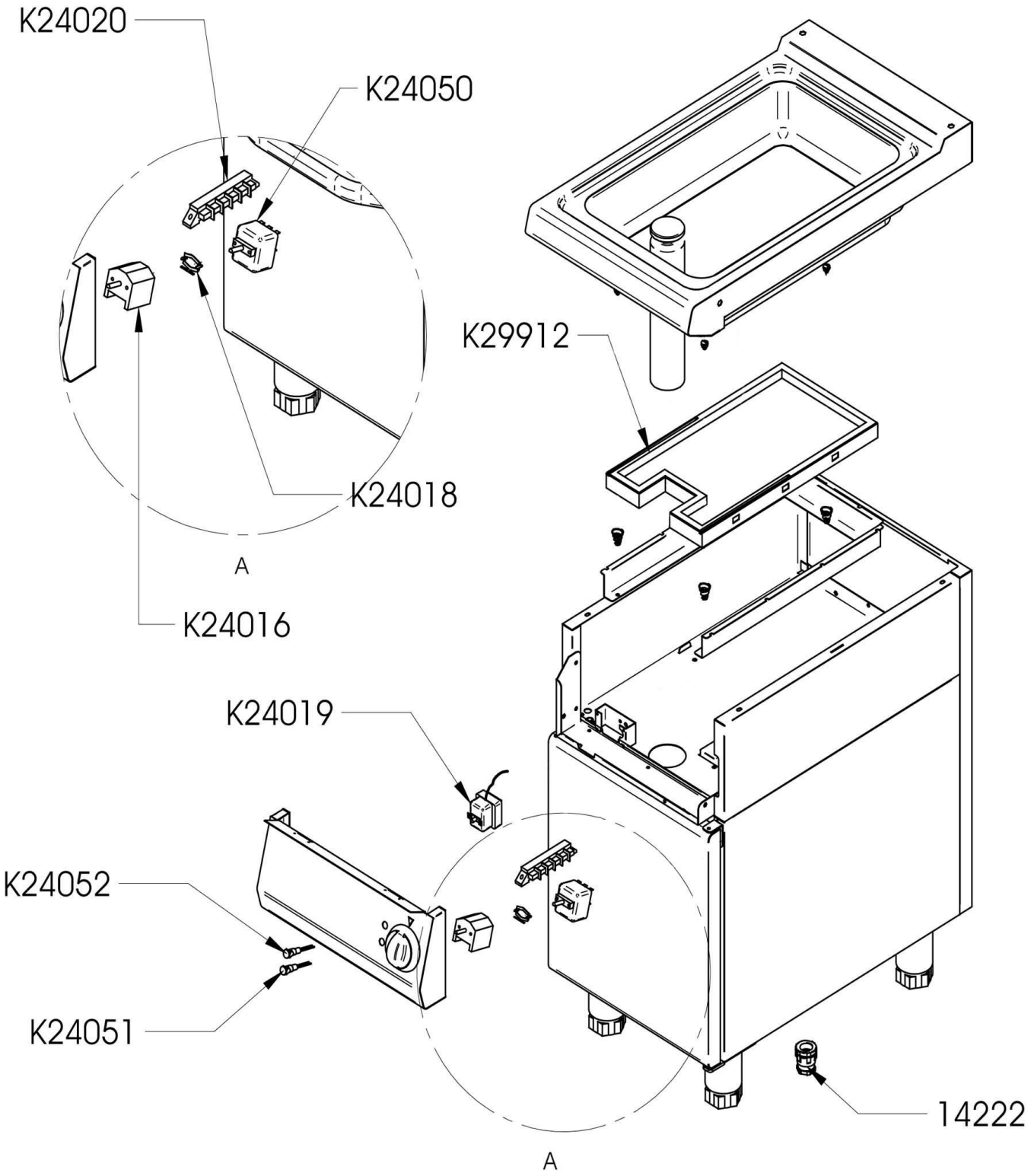

Bartscher	Multibräter 700, B400, TG, UO Artikel-Nr.: 286710	Explosionszeichnung 15.08.2017	Seite 1/3

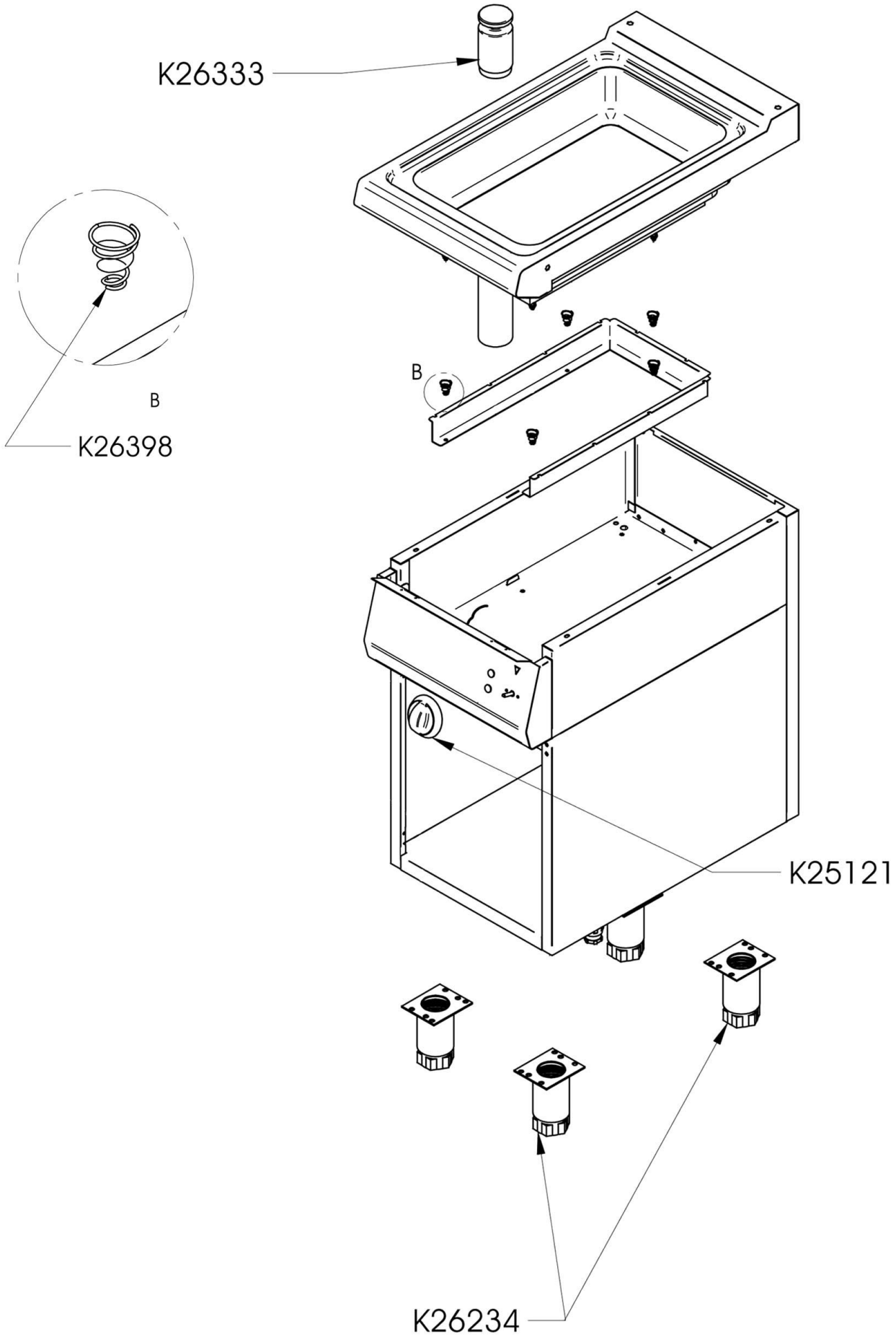

Bartscher	Multibräter 700, B400, TG, UO Artikel-Nr.: 286710	Explosionszeichnung 15.08.2017	Seite 2/3

Pos.	Artikelbeschreibung	Description of item	Artikel Nr./Item No.
14222	Zugentlastung PG21	Strain relief PG21	010578028
K24016	Hauptschalter, 4-polig	Main switch, 4-pole	016933
K24018	Halteklammer z. Thermostat	Holding clamp f. thermostat	018276
K24019	Sicherheitsthermostat	Safety thermostat	0A046150
K24020	Anschlussklemme	Terminal clamp	06050577
K24050	Thermostat 50 - 305° C, dreiphasig	Thermostat, triphase, 50 - 305° C	049113
K24051	Kontrolllampe orange	Orange indicator light	E0K00225
K24052	Kontrolllampe grün	Green indicator light	E0K00226
K25121	Knebel 0-300° C, 6 x 6,4	Knob 0-300° C, 6 x 6,4	049111
K26234	Fuß komplett, H150/200	Complete base, H150/200	049014
	Fuß H130/190, mit Gewinde	Foot H130/190, w. thread	E026437
	Fuß komplett, H120/170	Complete base, H120/170	049034
K26333	Stopfen	Stopper	049255
K26398	Feder	Spring	049256
K29928	Heizplatte	Heating plate	049253
o.Abb./no pic.	Verbindungssatz	Connection set	049130