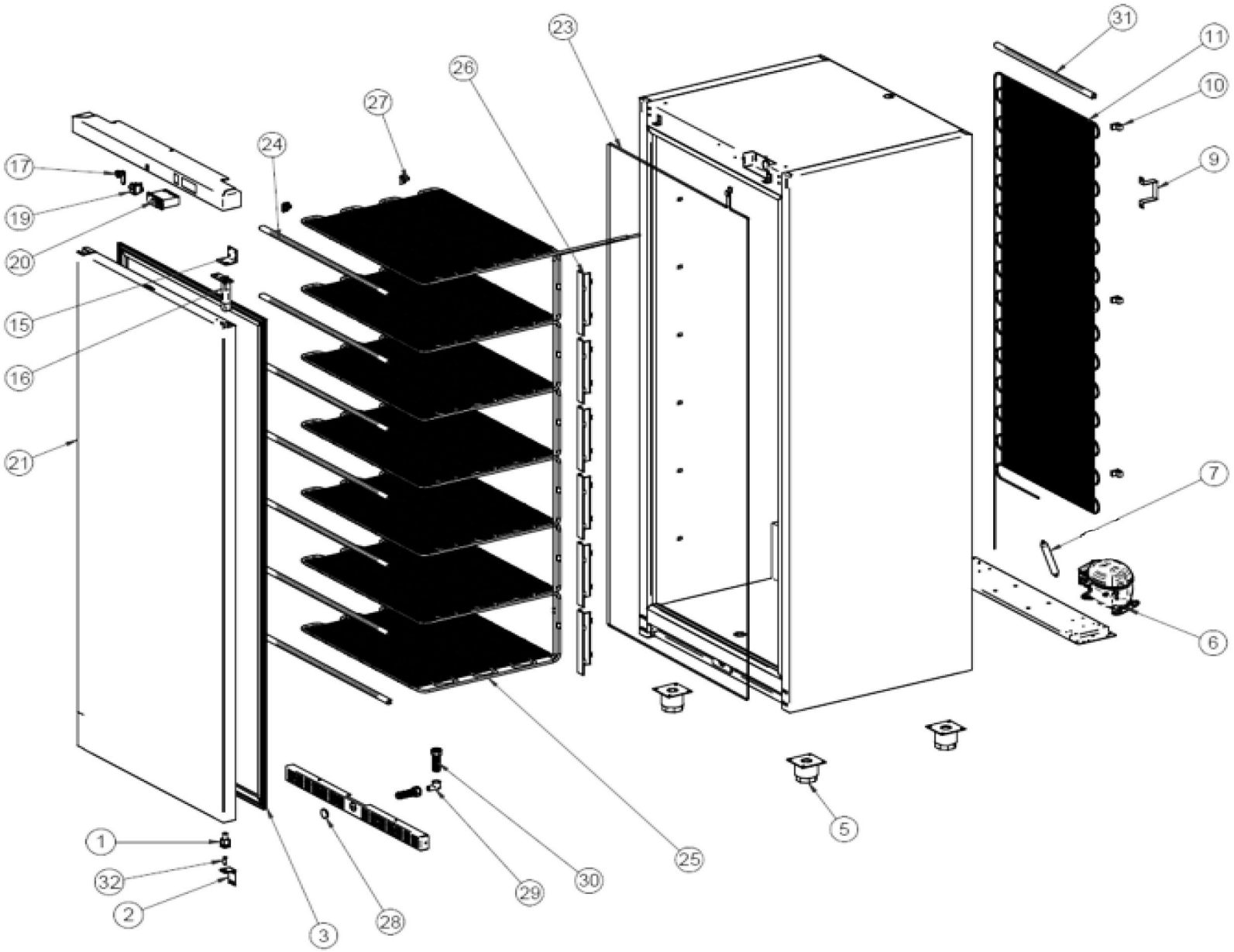

Bartscher	Tiefkühlschrank 600ST Artikel-Nr.: 700856	Explosionszeichnung Datum 16.05.2024	Seite 1 / 2

Pos.	Artikelbeschreibung	Description of item	Artikel Nr./Item No.
1	Türanschlag, oben	Door stop, top	06003010136
2	Türscharnier unten	door bottom support	E012133508
3	Türdichtung	weatherstrip	E012138861
5	Fuss	leveling foot inox	E012043729
6	Kompressor R290	compressor R290	E012236320
7	Filter GR20	Filter GR20	E012061055
9	Abstandshalter	rear separator 50 mm	E012127122
10	Halterung Kondensator	condenser mounting bracket	E012057484
11	Kondensator	tube condenser	E012061004
15	Türscharnier oben	door top support	E012037724
16	Scharniersatz, oben/unten	Hinge set, upper/lower	06033010003
17	Schloss	lock	E012038139
19	Schalter	general switch	E012049461
20	Thermostat	Thermostat	E012047691
21	Tür	door	E012138857
24	Abdeckung Verdampfer	evaporator protector	E012152838
25	Verdampfer	evaporator of freeze	E012255468
26	Abdeckung	cover	E012223245
27	Halterung Verdampfer	evaporator support	E012057457
28	Halterung Frontgitter	front grille plug	E012057566
29	Ablauf Pipette	drain pipet	E012061079
30	Ablauf	Ablauf	E012061103
31	Abdeckung Kondensator	condenser protector	E012152836
32	Stift M6 z. Tür	Pin M6 f. door	06033090064