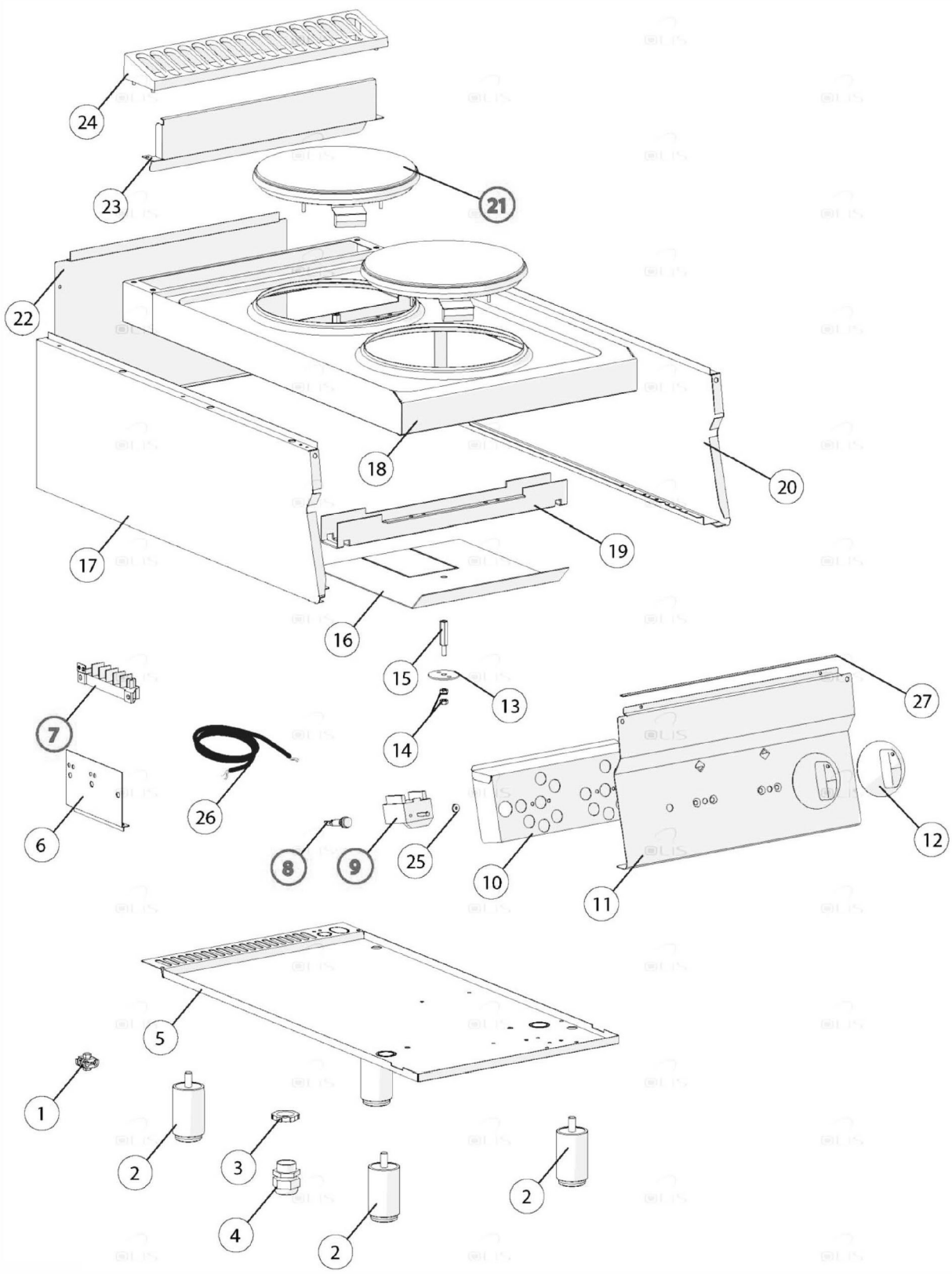

Bartscher	Elektroherd 700FX-E20 Artikel-Nr.: 284142	Explosionszeichnung Datum 22.04.2024	Seite 1 / 2

Pos.	Artikelbeschreibung	Description of item	Artikel Nr./Item No.
1	Potentialausgleichsklemme	Potential equalisation clamp	01878400
4	Kabelklemme	clamp	E0CR1020960
7	Anschlussklemme, 6-polig	Terminal clamp, 6-pole	0A036206
8	Kontrolllampe orange	Orange indicator light	0587500
9	Schalter, 7-Takt	7-tact switch w. screw	010507
11	Frontblende	Front panel	0931190
12	Knebel, schwarz	Knob, black	E02599311
15	Befestigung z. Kochplatte	Fixing f. cooking plate	E0730260
21	Heizkörper, 2600 W	Heating element, 2600 W	E0MA1832313
24	Schutzgitter	Protection grid	E0CR0901240
25	Dichtung f. Schalterstift	Gasket	050460