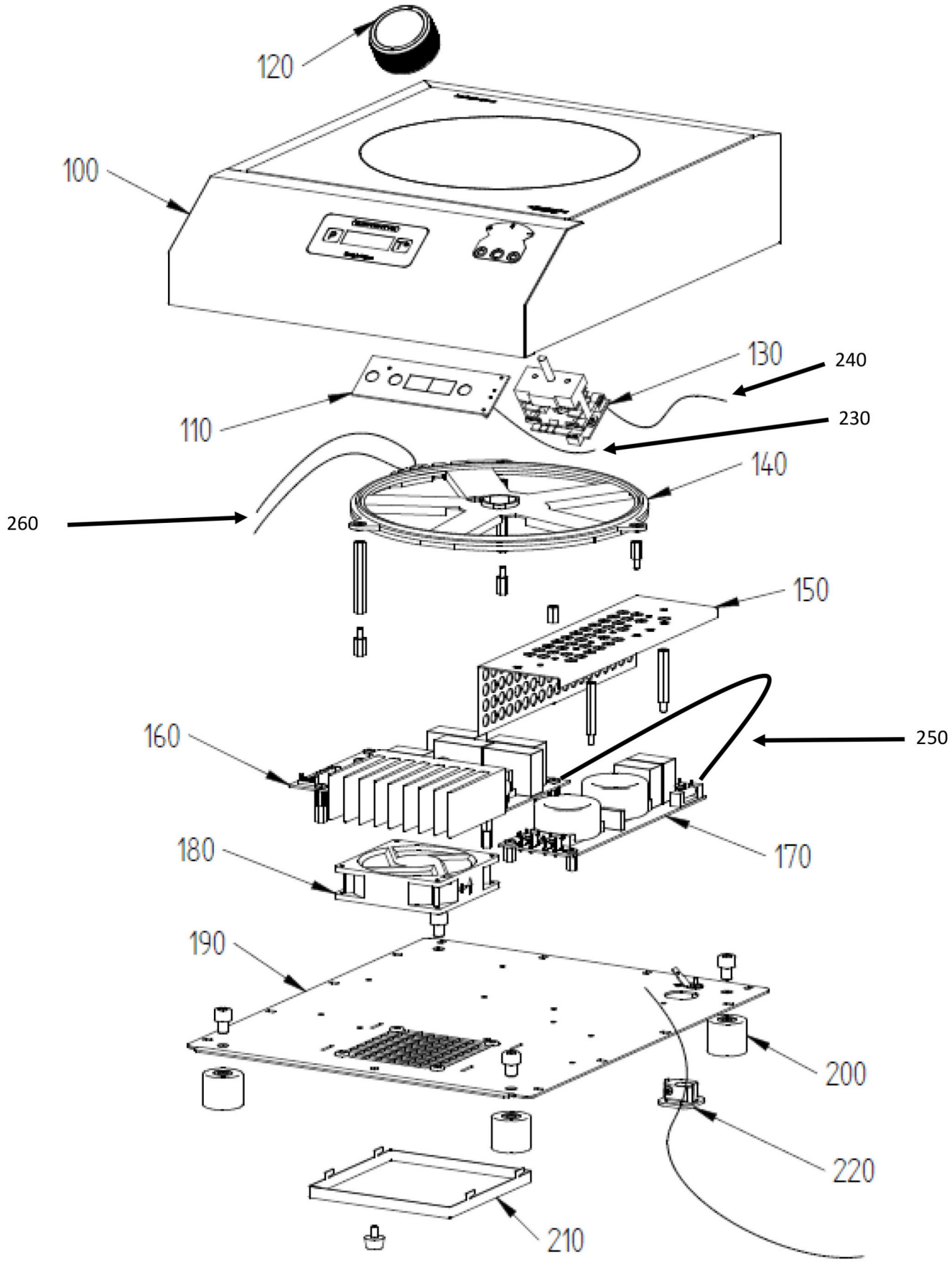

Bartscher	Induktionskocher IK 25-1TCK Artikel-Nr.: 105917	Explosionszeichnung Datum 21.12.2023	Seite 1 / 2

Pos.	Artikelbeschreibung	Description of item	Artikel Nr./Item No.
100	Gehäuse komplett	Housing complete	E02040A
110	Steuerplatine	circuit board	E01885A
120	Knebel	knob	E01424A
130	Regler	controller for knob	E02038A
140	Spule 210mm	coil 210mm	E01239A
150	Abdeckung Netzfilter	shielded part for filter board	E01501A
160	Generatorplatine	generator board	E00787B
170	Netzfilterplatine	filter board	E01350A
180	Lüfter	fan with cable	E01490A
190	Bodenplatte	bottom plate	E01711A
200	Füsse (4 St. mit Schrauben)	foot (4 pcs. with srews)	E01712A
210	Luftfilter	air filter	E01540B
220	Anschlusskabel mit Zugentlastung	power cord + strain relief	E01713A
230	Flachkabel Steuerplatine	flat cable keyboard	E00907A
240	Flachkabel Regler Knebel	flat cable controller knob	E01892A
250	Verbindungskabel	link cable	E00781A
260	Temperatursensor	temperature sensor	E00996A