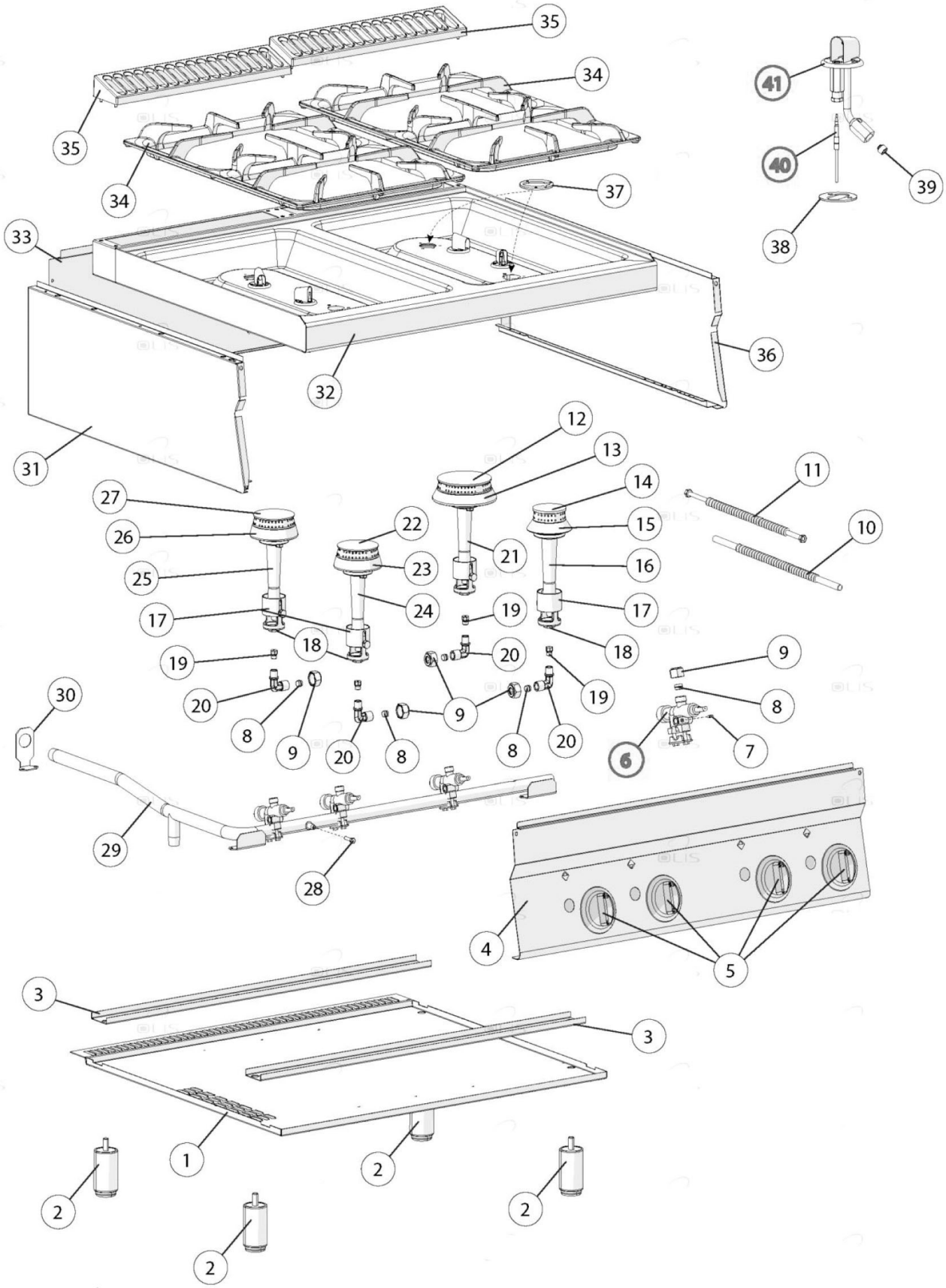

Bartscher	Gasherd 700FX-G40 Artikel-Nr.: 2831041	Explosionszeichnung Datum 23.04.2024	Seite 1 / 2

Pos.	Artikelbeschreibung	Description of item	Artikel Nr./Item No.
5	Knebel	Knob	02599300
6	Gasventil	Gas valve	E0CR1365460
7	Kleinstelldüse 80	Bypass 80 for gas tap 21S	E0BN822450240
7	Kleinstellschraube, Erdgas, D 100	Min. regulating screw,nat.gas, D100	01889100
7	Schraube 1.30 Gashahn	Screw 1.30 Gashahn 21S	E0MA1889200
7	Kleinstelldüse 110	Bypass D. 110 tap pel 21S	E0BN6A023716
7	Kleinstellschraube, Erdgas, D 70	Min. regulating screw,nat.gas, D70	01884200
7	By-Pass 90, G30/G31, 50mbar	By-Pass 90, G30/G31, 50mbar	E0822450260
8	Schneidring	Cutting ring	086720
9	Verschraubung M16 x 1,5 A19	Screw connection M16 x 1,5 A19	01326500
11	Flexrohr	Flexible tube	E0CR1366030
19	Düse D. 120	Nozzle D. 120	E0MA521711
19	Düse D. 140	Nozzle D. 140	E0MA522111
19	Düse D. 240R	Nozzle D. 240R	E0CR0586820
19	Düse D. 85	Nozzle D. 85	E0MA521011
19	Düse D. 95	Nozzle D. 95	E0MA521211
19	Düse D. 105	Nozzle D. 105	E0MA521411
28	Schraube	Screw	02510610
34	Brennerrost	Burner grate	E0CR1366460
35	Schutzgitter	Protection grid	E0CR0901240
39	Düse f. Pilotbrenner	Pilot nozzle	E0CR0410100
39	Düse f. Pilotbrenner	Pilot nozzle	E0MA1033719600
40	Thermoelement 850 mm	Thermocouple 800 mm	01916000