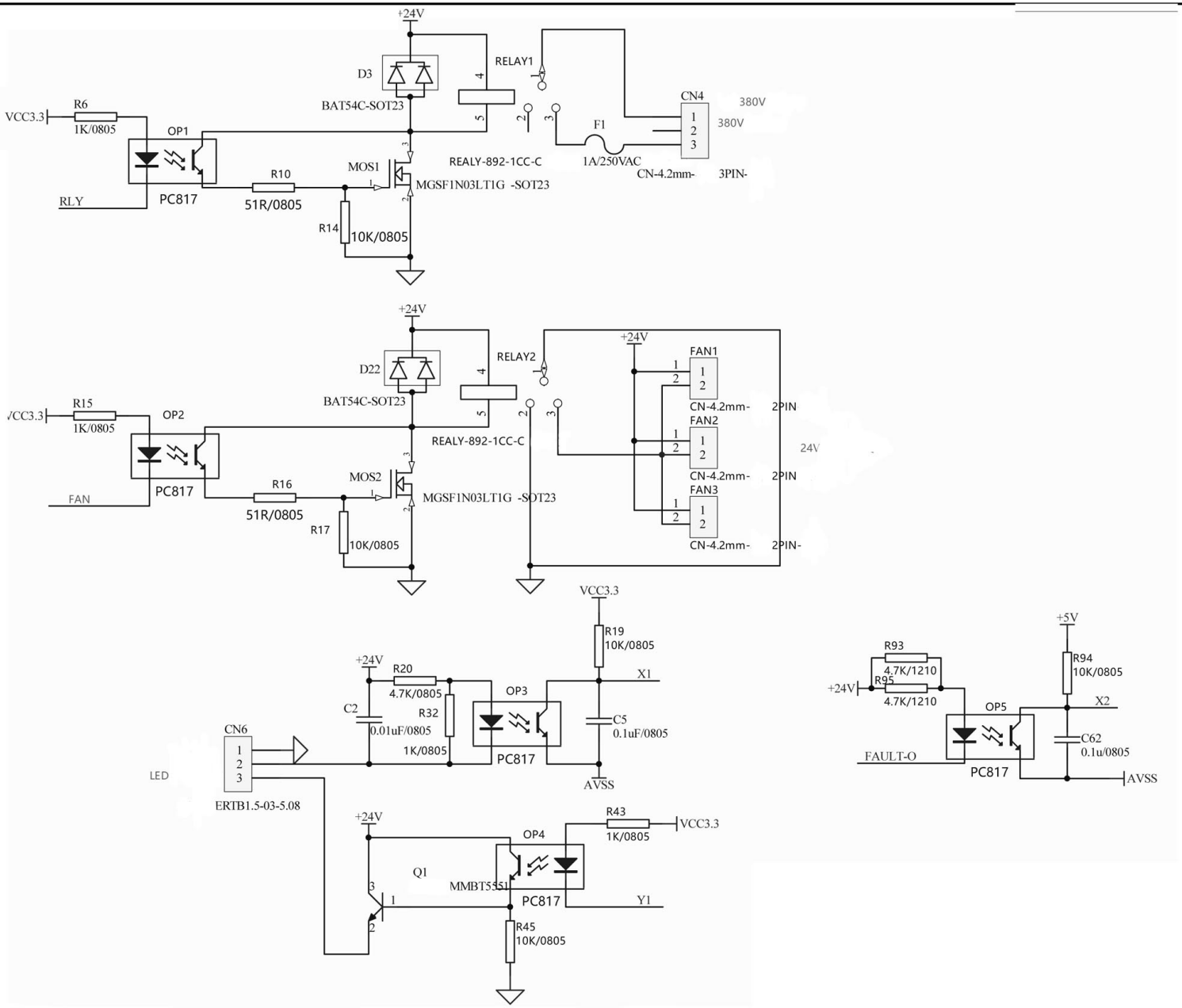

Bartscher	Induktionstischherd ITH 80-320 Artikel-Nr.: 105978	Schaltplan 10.09.2020	Seite 1/2

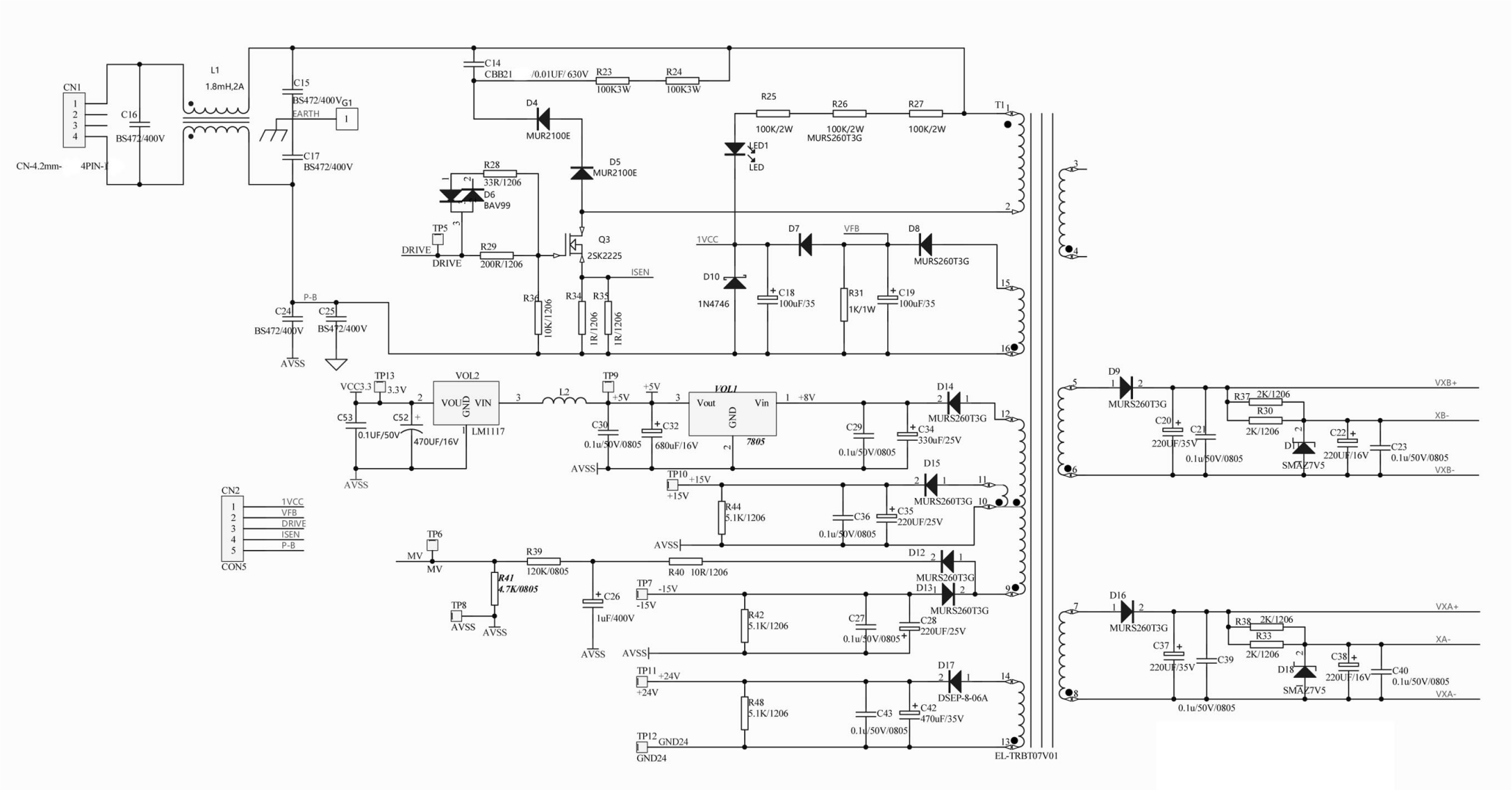

Bartscher	Induktionstischherd ITH 80-320 Artikel-Nr.: 105978	Schaltplan 10.09.2020	Seite 2/2