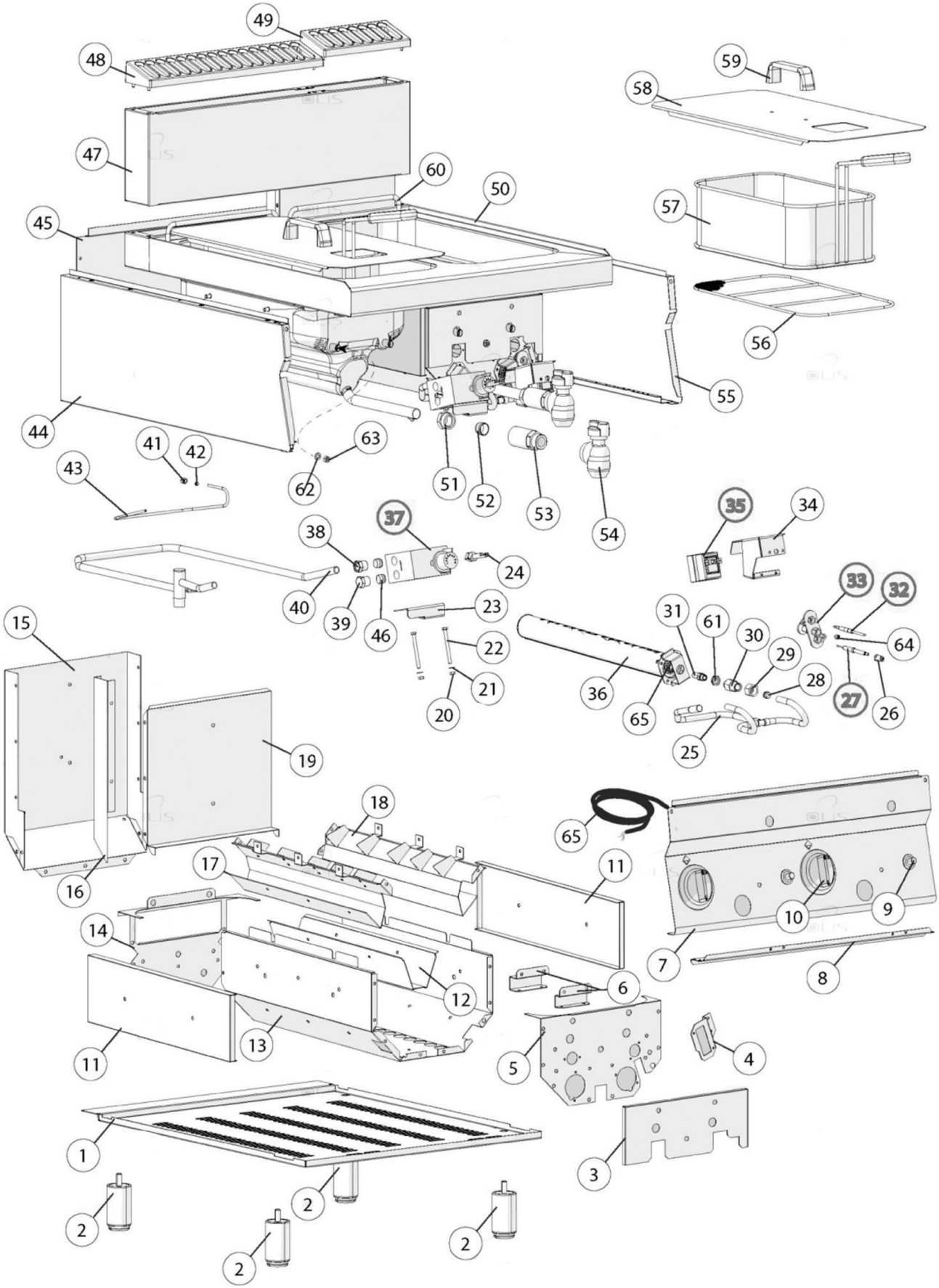

Bartscher	Fritteuse 700FX-G280 Artikel-Nr.: 2839221	Explosionszeichnung Datum 24.04.2024	Seite 1 / 2

Pos.	Artikelbeschreibung	Description of item	Artikel Nr./Item No.
10	Knebel	Knob	E02599302
24	Achse z. Knebel	Shaft f. knob	02519520
25	Hauptgasleitung	Main gas pipe	0CR0849970
26	Anschluß Zündkerzenhalter	Spark plug holder connection	E0MA1888400
27	Zündkerze	Ignition plug	01888300
28	Schneidring	Cutting ring	086720
29	Verschraubung M16 x 1,5 A19	Screw connection M16 x 1,5 A19	01326500
30+36	Düsenträger	Nozzle holder	0CR0508630
31	Düse, Propan, D 83, G 30, 50 mbar	Nozzle, propane, D 83, G 30, 50mbar	0508730
31	Düse, D 95, G 30/28/37	Nozzle, D 95, G 30/28/37	01491100
31	Düse, D 160, G 25, 20 mbar	Nozzle, D 160, G 25, 20 mbar	01631200
31	Düse, Erdgas H, D 145	Nozzle, natural gas H, D 145	02902500
32	Thermoelement	Thermocouple	E0CR0508700
33	Zündbrenner	Ignition burner	0CM040800
34	Halterung Thermostat	Support Thermostat	E0CR1262310
35	Sicherheitsthermostat	Safety thermostat	0CM097701
37	Ventil	Valve	E0CR0508680
38	Verschraubung	Screw connection	0459300
39	Verschraubung 3/8 Zoll	Screw connection 3/8 inch	E01888200
41	Verschraubung M10 x 1/4	Screw connection M10 x 1/4	0673500
42	Schneidring	Cutting ring	0MA673600
43	Zündgasleitung	Ignition gas pipe	0CR0849980
46	Schneidring	Cutting ring	0417810
48	Schutzgitter	Protection grid	E0CR0901240
51	Schraube z. Ablasshahn	Screw f. drain cock	0866000
52	Schneidring 18	Cutting ring	0866200
54	Ablasshahn	Drain tap	0CR0846920
56	Krümelsieb	Crumb sieve	0CRO508560
57	Ersatzkorb Fritteuse 650, 8L	Substit.basket d.fat fryer 650, 8L	158616
58	Deckel o. Griff	Lid without handle	0CR0508570
59	Griff	Handle	08222510
60	Korbaufhängung	Rod for hanging basket	0CR0508540
61	Mutter M14 x 1 CH 18	Nut M14 x 1 CH 18	0MA1033700200
62	Dichtring	Sealing ring	0CM097900
63	Schraube M10 x 1	Screw M10 x 1	0CM012401
64	Zünddüse, Erdgas, D 41	Ignition nozzle, natural gas, D 41	01033719700
64	Zünddüse, Propan/Erdgas, D 20	Ignit.nozzle, propane/nat.gas, D 20	07042005
64	Zünddüse D 25	Ignition nozzle D 25	01874700
65	Lufthülse	Air regulation bush	0CR0508400
66	Zündkabel 160 mm	Ignition cable 160 mm	0CR0508710