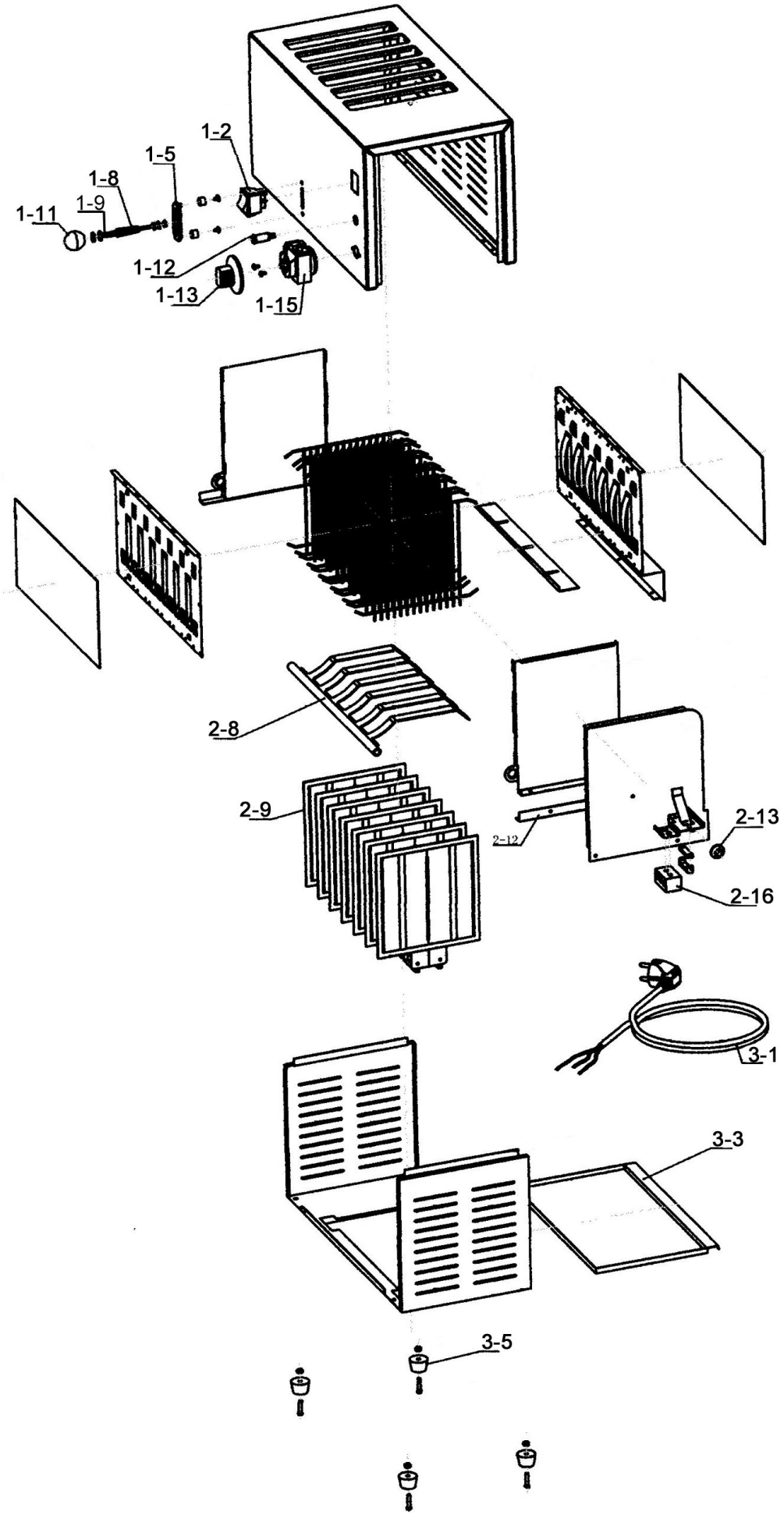

Bartscher	Toaster TS60 Artikel-Nr.: 100197 + 100197UK	Explosionszeichnung 04.11.2024	Seite 1 / 2

Pos.	Artikelbeschreibung	Description of item	Artikel Nr./Item No.
1-2	Schalter	Switch	E010019712
1-5	Unterlegscheibe	Plain washer	E010019715
1-8	Feder	Spring	E010019718
1-9	Hebel	Lever	E010019719
1-11	Kugelgriff	Grip, ball	E0100197111
1-12	Kontrolllampe rot	Red indicator light	A012040612
1-13	Knebel	Knob	E0100197113
1-15	Timer	Timer	E0100197115
2-8	Auswurfvorrichtung	Ejection unit	E010019728
2-9	Heizkörper	Heating element	E010019729
2-13	Kabeleinführung	Cableway	E0100197213
2-16	Anschlussklemme	Terminal clamp	E0100197216
3-1	Anschlusskabel m. Stecker	Power cord with plug	E010019731
3-1	Anschlusskabel mit UK-Stecker	Power cord with UK-plug	E010019731UK
3-3	Krümelblech	Crumb tray	E010019733
3-5	Fuß	Foot	E010019735
x	Verbindungsstück	Connection piece	E010019737