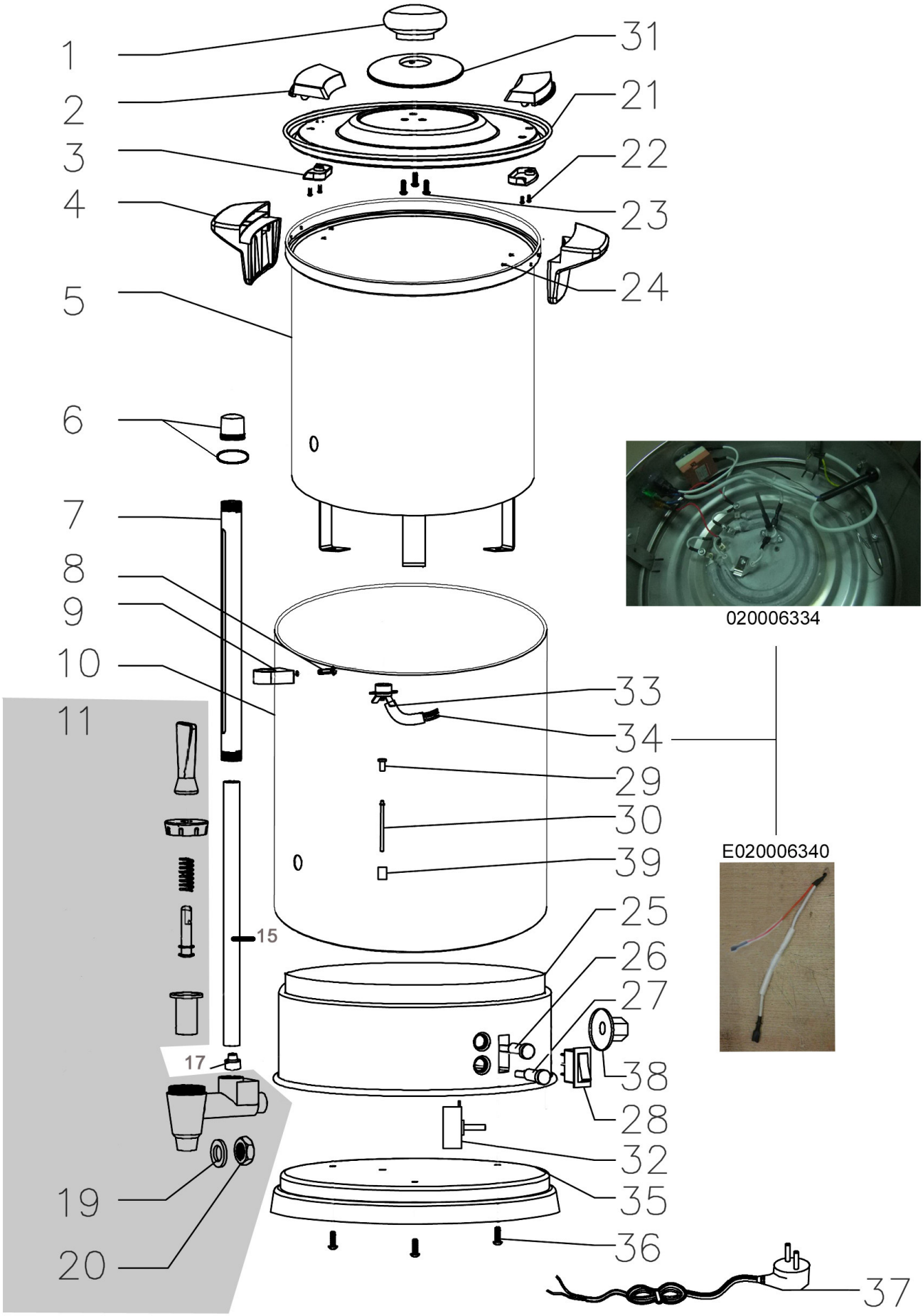

Bartscher	Heißwasser-Spender 28 Liter Artikel-Nr.: 200063	Explosionszeichnung 24.09.2024	Seite 1/2

Pos.	Artikelbeschreibung	Description of item	Artikel Nr./Item No.
1+23+31	Griff z. Deckel	Handle f. lid	E0A19014832
2+3+22	Deckelverriegelung	Lid locking device	02000632
4+24	Griff z. Behälter	Handle f. container	02000634
5	Behälter, innen	Inner container	02000635
6-9	Schutzrohr komplett	Protective tube complete	02000636
6+17	Schraube z. Füllstandanzeige	Screw f. fill level indicator	E0A19014801
10	Gehäuse, außen	Outer housing	020006310
11+12+18	Ablasshahn komplett	Drain tap, complete	0200063112
15	Glasrohr, innen	Internal glass pipe	02006315
16	Dichtung, Hütchendichtung	Seal, cone seal	E0A19014808
19-20	Dichtung m. Mutter	Sealing w. nut	020006319
21	Deckel	Lid	02000631
26	Kontrolllampe grün	Green indicator light	020006326
27	Kontrolllampe gelb	Yellow indicator light	020006327
28	Schalter, Ein - Aus, schwarz	Switch, on-off, black	A040588
29	Schutzhülle	Protective cover	020006329
30	Resetstift	Reset pin	020006330
32	Thermostat	Thermostat	020006332
33	Sicherheitsthermostat	Safety thermostat	02000633
34	Kabelbaum	Wiring	020006334
34	Kabel m. Überhitzungsschutz	Cable w. overheat protection	E020006340
35-36	Boden, kpl.	Bottom, cpl.	020006335
37	Anschlusskabel	Power cord	020006337
38	Temperaturregler	Temperature regulator	020006338
39	Verschluss	Lock	020006339
o.Abb/n.pic	Temperatursicherung 216°C, 230V,16A	Thermal fuse 216°C, 10A, 230V	E000216C