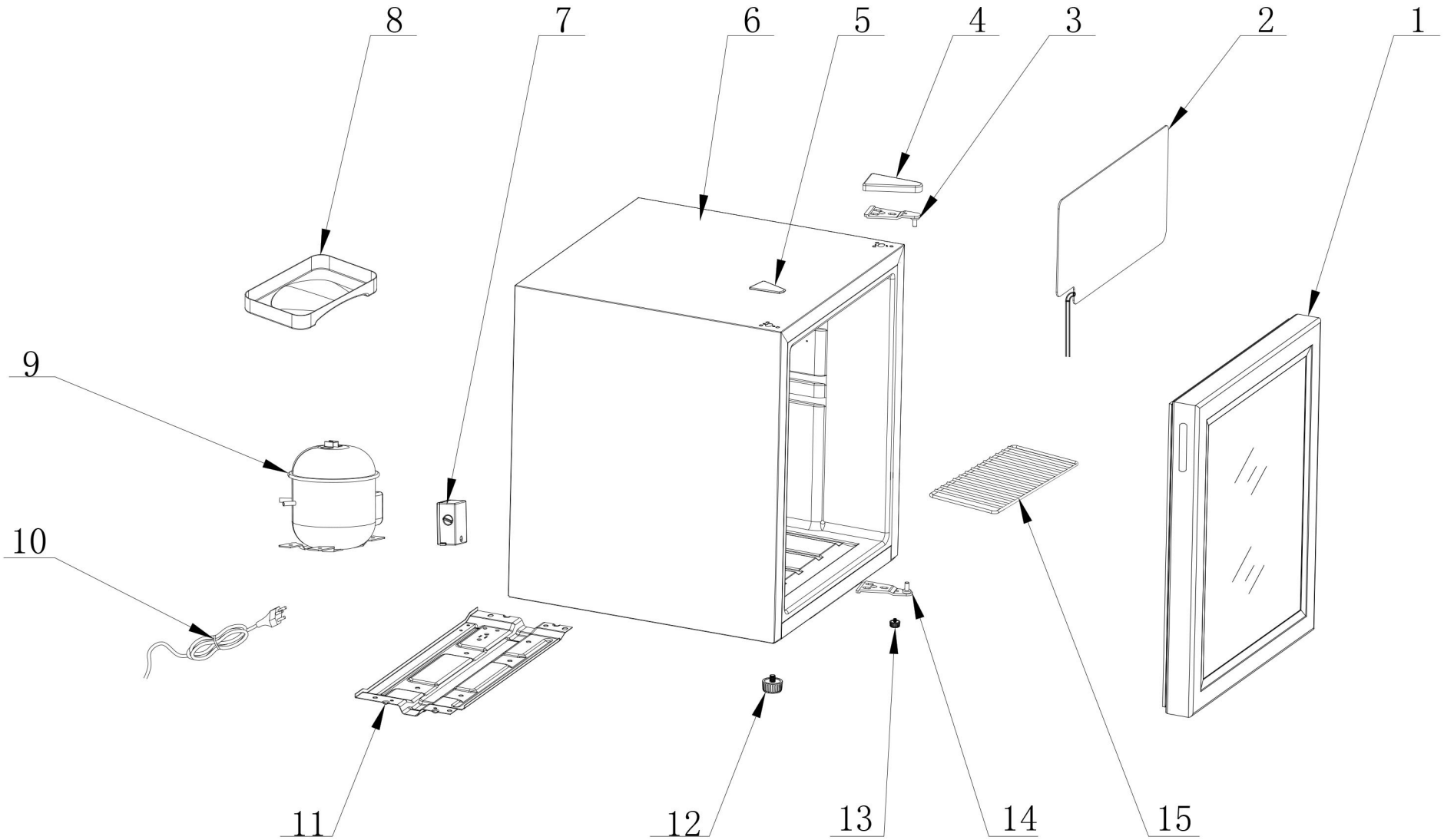

Bartscher	Glastürenkühlschrank 46 Artikel-Nr.: 700183	Explosionszeichnung Datum 23.02.2024	Seite 1 / 2

Pos.	Artikelbeschreibung	Description of item	Artikel Nr./Item No.
2	Verdampfer	Evaporator	E0302060509
3	Türscharnier oben	Top door hinge	07000826
4	Abdeckung z. Türscharnier	Cover f. door hinge	07000827
5	Abdeckung oben	Top cover	07000828
7	Abdeckung	Tempering box	E0302050126
8	Auffangschale	Drip tray	07000829
9	Kompressor	Compressor	E0302060391
10	Anschlusskabel	Power cord	070008211
11	Boden z. Kompressor	Compressor base	070008212
12	Fuß, groß	Foot big	070008213
13	Fuß, klein	Foot small	E0301015506
14	Türscharnier unten	Door hinge bottom	070008215
15	Gitterrost	Chromeshelf	E0302020137