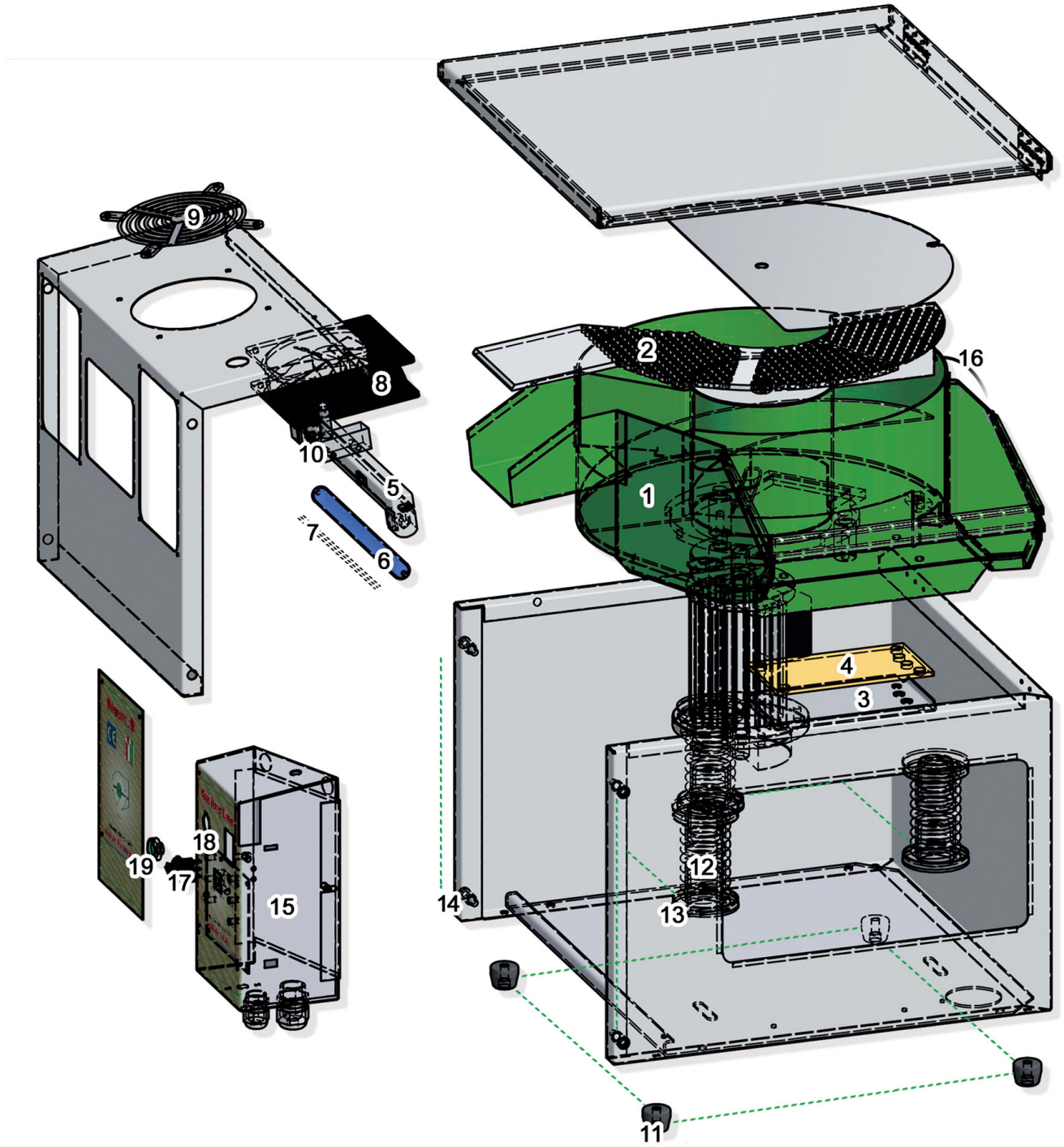

Bartscher	Besteckpoliermaschine 1500/17 Artikel-Nr.: 110431	Explosionszeichnung 06.02.2019	Seite 1/2

Pos.	Artikelbeschreibung	Description of item	Artikel Nr./Item No.
1	Behälter	Housing	E023119010RG
2	Lochblech	Perforated tray	E023119013
3	Heizkörper	Heating element	E032604035
4	Dichtung z. Heizkörper	Gasket f. heating element	E023118043
5	Halterung z. Lampe	Lamp holder	E032207064
6	Lampe, UV	Lamp, UV	E032207072
7	Sicherung	Fuse	E032402043
8	Lüfter	Fan	E032401022
9	Schutzgitter	Protection net	E032402041
10	Mikroschalter	Microswitch	E032201078
11	Fuß	Base	E031701088
12	Feder	Spring	E025308383
13	Halterung z. Feder	Holder f. dpring	E023118024
14	Befestigungsschraube, vorne	Front fixing screw	E023118057
15	Platine	Circuit board	E032502048
16	Thermoelement 6x120	Thermocouple 6x120	E032501066
17	Schalter Ein/Aus	Switch on/off	E032201157
18	Halterung z. Sicherung	Fuse holder	E032201143
19	Sicherung 10A	Fuse 10A	E032201117
o.Abb/n.pic	Besteckkorb	Cutlery basket	E031704072
o.Abb/n.pic	Platte z. Besteckkorb	Plate f. cutlery basket	E023118082