40

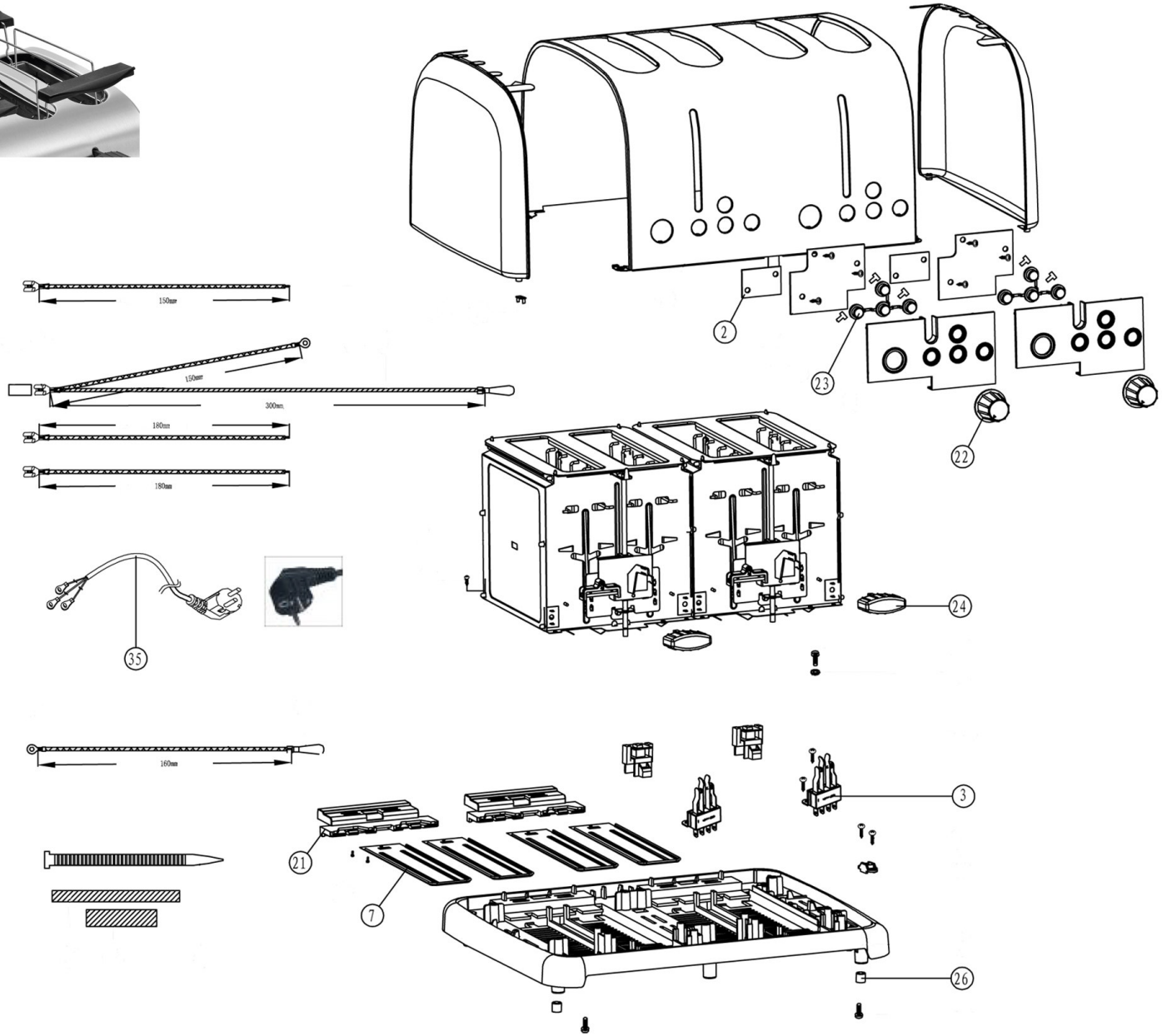

Bartscher	Toaster TB40 Artikel-Nr.: 100374	Explosionszeichnung 24.09.2024	Seite 1 / 2

Pos.	Artikelbeschreibung	Description of item	Artikel Nr./Item No.
2	Platine	Circuit board	E0424182
3	Schalter 230V	Switch 230V	E0426142
7 + 21	Krümelschublade	Crumb tray	E0428012
22	Knebel, Drehknopf	Knob, control knob	E0424042
23	Druckknopf	Press button	E0424032
24	Knebel z. Auswurf	Lift knob	E0425042
26	Fuß	Base	E0420012
35	Anschlusskabel	Power cord	E03021303
40	Brötchenaufsatz	Bread roll top	E0101373010