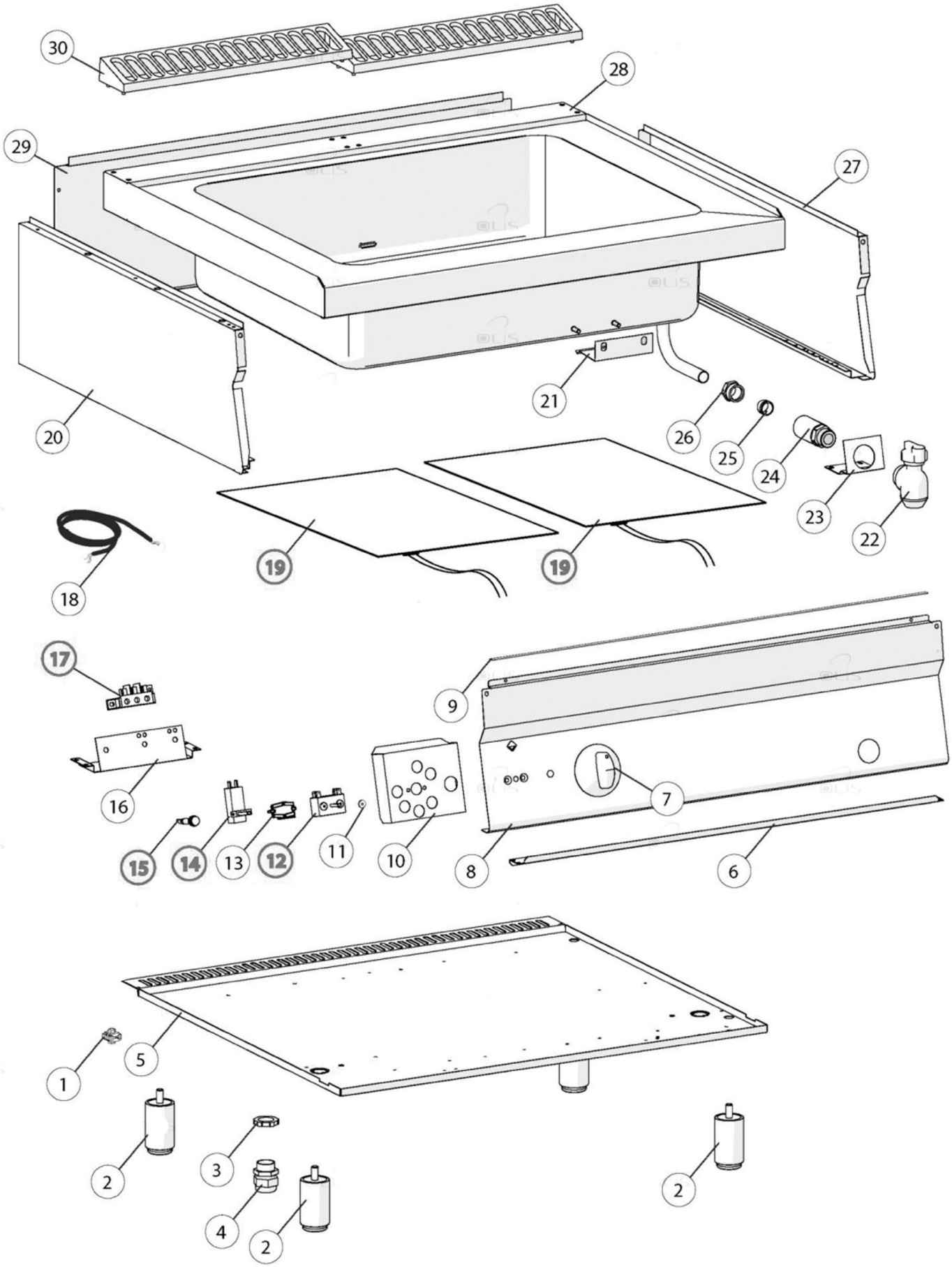


| | | | |
|---|---|---|---|
| Bartscher | Bain Marie 700FX-E1210<br>Artikel-Nr.: 284387 | Explosionszeichnung<br>Datum 22.04.2024 | Seite<br>1 / 2 |

| Pos. | Artikelbeschreibung | Description of item | Artikel Nr./Item No. |
|---|---|---|---|
| 1 | Potentialausgleichsklemme | Potential equalisation clamp | 01878400 |
| 4 | Kabelklemme | clamp | E0CR1020960 |
| 7 | Knebel 0/90/70/50/30 | Knob 0/90/70/50/30 | 02599310 |
| 11 | Dichtung f. Schalterstift | Gasket | 050460 |
| 12 | Umschalter 250V | Switch 250V | E0MA1037313200 |
| 13 | Tragbügel | Carrying bracket | E0MA921200 |
| 14 | Thermostat | Thermostat | 01037117700 |
| 15 | Kontrolllampe orange | Orange indicator light | 0587500 |
| 17 | Klemmbrett 3 Pole | Clipboard 3 poles | E0CR0588180 |
| 19 | Heizkörper, 1000 W, 230 V | Heating element, 1000 W, 230 V | 0935000 |
| 21 | Halterung z. Thermostat | Bracket f. thermostat | 0506510 |
| 22 | Ablasshahn | Drain tap | 0CR0846920 |
| 25 | Schneidring 18 | Cutting ring | 0866200 |
| 26 | Schraube z. Ablasshahn | Screw f. drain cock | 0866000 |
| 30 | Schutzgitter | Protection grid | E0CR0901240 |