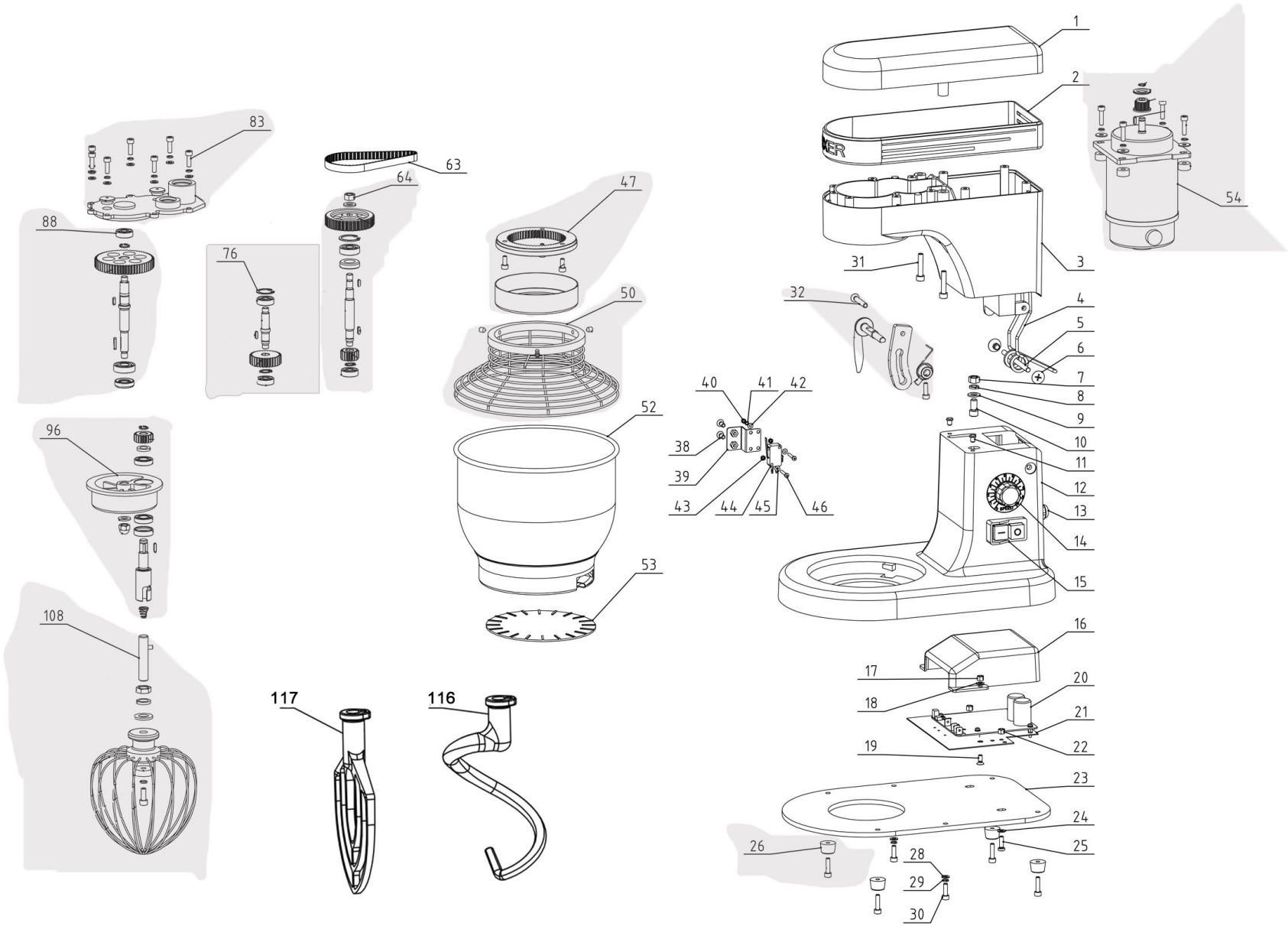

Bartscher	Küchenmaschine 5L Artikel-Nr.: 101915	**Explosionszeichnung** Datum 03.07.2023	Seite 1/3

Pos.	Artikelbeschreibung	Description of item	Artikel Nr./Item No.
1	Abdeckung	Flat Cover	E0101915001
2	Anschlussrahmen	Connection Frame	E0101915002
3	Motorgehäuse	Crossarm	E0101915003
4	Feder	Horizontal Torsional Spring	E0101915004
5	Achse	Horizontal Plane Reseller	E0101915005
6	Senkkopfschraube	Countersunk Head Screw complete	E0101915006
7	Sechskantmutter	Hexagon Nut	E0101915007
8	Federscheibe	Spring Washer	E0101915008
9	Dichtung	Flat gasket	E0101915009
10	Begrenzungsschraube	Crosswise Limit Screw	E0101915010
11	Dämpfungsscheibe	Damping Pad	E0101915011
12	Sockel	Electromagnetical Switch Base	E0101915012
13	Zugentlastung	Power Cord Lock Net	E0101915013
14	Geschwindigkeitsregler	Potentiometer	E0101915014
15	Hauptschalter	Electromagnetical Switch	E0101915015
16	Abdeckung	Electrical Board Safety Cover	E0101915016
17	Sechskantmutter	Hexagon Nut	E0101915017
18	Unterlegscheibe	Flat Washer	E0101915018
19	Senkkopfschraube	Countersunk Screw complete	E0101915019
20	Seuerplatine	Electrical Board	E0101915020
21	Halteplatte	Electrical Board Fixed Plate	E0101915021
22	Sechskantmutter	Hexagon Nut	E0101915022
23	Bodenplatte	Base Plate	E0101915023
24	Unterlegscheibe	Flat Washer	E0101915024
25	Flachkopfschraube	Cross Recess Pan Head Screw	E0101915025
26	Gummifuß mit Schraube kpl.	Rubber Feet complete	E0101915026
28	Unterlegscheibe	Flat Washer	E0101915028
29	Federscheibe	Spring Washer	E0101915029
30	Innensechskantschraube	Cylindrical Pin Inner Hexagon Screw	E0101915030
31	Innensechskantschraube	Cylindrical Pin Inner Hexagon Screw	E0101915031
32	Kippverriegelung kpl.	Tilt lock complete	E0101915032

Pos.	Artikelbeschreibung	Description of item	Artikel Nr./Item No.
38	Senkkopfschraube	Countersunk Screw complete	E0101915038
39	Halteplatte	Limit Switch Base	E0101915039
40	Sechskantmutter	Hexagon Nut	E0101915040
41	Federscheibe	Spring Washer	E0101915041
42	Unterlegscheibe	Flat Washer	E0101915042
43	Sechskantmutter	Hexagon Nut	E0101915043
44	Mikro-Schalter	Micro-Switch	E0101915044
45	Unterlegscheibe	Flat Washer	E0101915045
46	Flachkopfschraube	Cross Recess Pan Head Screw	E0101915046
47	Zahnkranz mit Befestigung kpl.	Annular Gear	E0101915047
50	Sicherheitsabdeckung + Befestigung	Safety Cover	E0101915050
52	Schüssel	Bowl	E0101915052
53	Schüsselboden	Bowl Base	E0101915053
54	Motor kpl.	Motor, complete	E0101915054
63	Antriebsriemen	Synchronous Belt	E0101915063
64	Antriebswelle kpl.	Big Belt Wheel, complete	E0101915064
76	Untersetzungswelle kpl	reduction shaft complete	E0101915076
83	Getriebedeckel kpl.	Gearbox cover complete	E0101915083
88	Rührwelle kpl.	Bearing complete	E0101915088
96	Exzenterwelle kpl.	Eccentric shaft, complete	E0101915096
108	Schneebesen kpl.	Ball, complete	E0101915108
116	Knethaken	Dough hook	E0101915116
117	Flachrührer	Flat beater	E0101915117