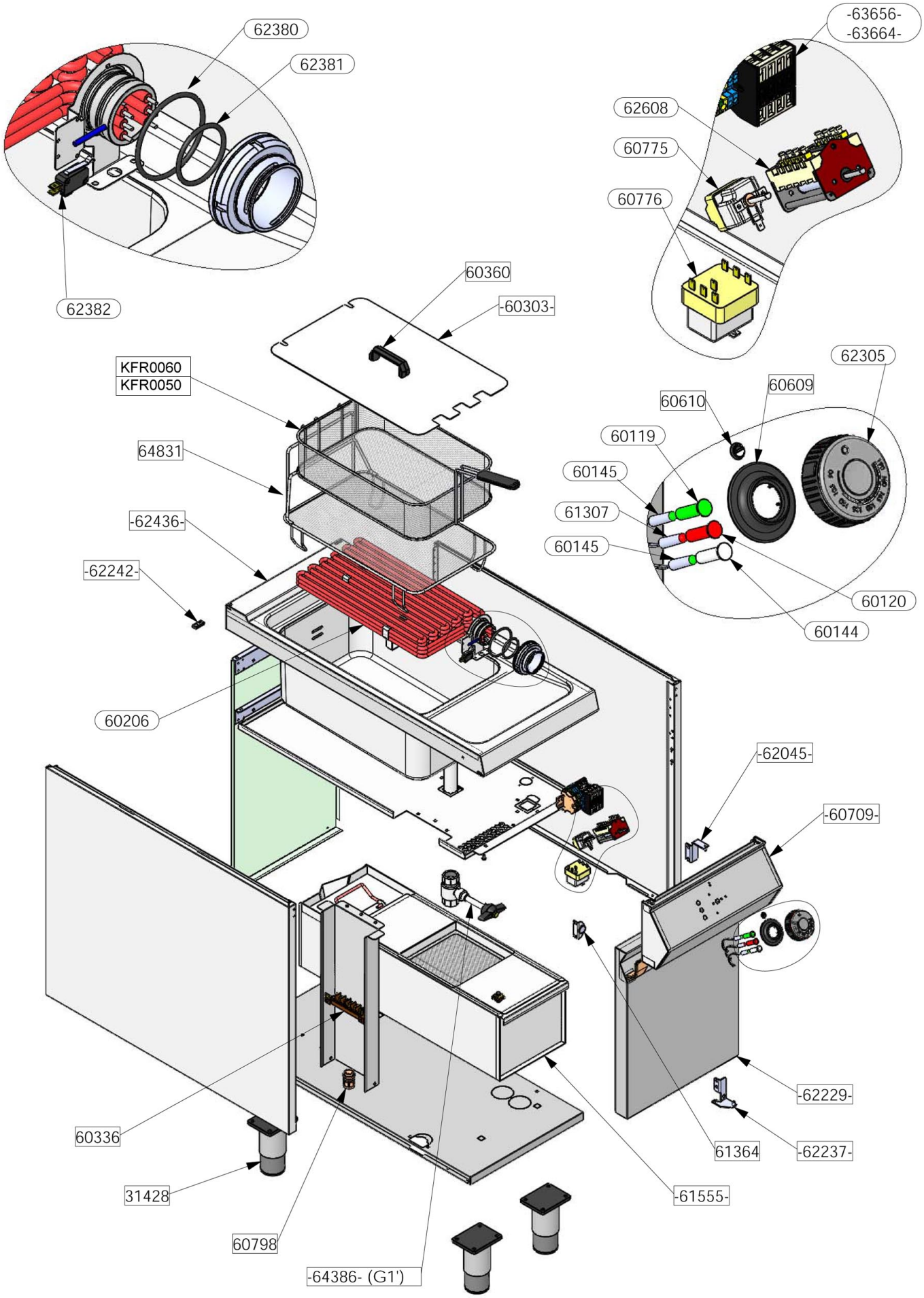

Bartscher	Elektro-Standfritteuse Artikel-Nr.: 296630	Explosionszeichnung 10.11.2016	Seite 1/2

Pos.	Artikelbeschreibung	Description of item	Artikel Nr./Item No.
31428	Fuß, Edelstahl 100 x 80	Base, stainless steel 100 x 80	E031428
60119	Lampenabdeckung, grün	Lamp cover, green	E060119
60120	Lampenabdeckung, rot	Lamp cover, red	E60120
60144	Lampenabdeckung, neutral	Lamp cover, neutral	E060144
60145	Kontrolllampe grün	Green indicator light	E060145
60206	Heizkörper komplett	Heating element, complete	E060206
60303	Deckel	Lid	E060303
60336	Anschlussklemme, 6-polig	Terminal clamp, 6-pole	A036206
60360	Griff z. Deckel	Handle f. lid	E060360
60609	Skalenring z. Knebel	Scale ring f. knob	E060609
60610	Markierung/Nullpunkt	Marking /zero point	E060610
60709	Bedienblende	Panel cover	E061863
60775	Thermostat 95° - 190° C, 16A, 1P	Thermostat 95° - 190° C, 16A, 1P	E060775
60776	Sicherheitsthermostat 235° C, 30A, 3P	Safety thermostat 235° C, 30A, 3P	E060776
60798	Zugentlastung	Strain relief	E060798
61307	Kontrolllampe rot	Red indicator light	E061307
61364	Magnet z. Tür D22 x 3	Magnet f. door D22 x 3	E061364
61555	Fettauffangbehälter	Grease drip container	E061555
62045	Türscharnier oben rechts	Right top door hinge	E062045
62229	Tür 900, rechts Anschlag	Door 900, right side	296014
62237	Türscharnier unten rechts m. Stift	Right lower hinge with pin	E062237
62242	Verbindungsset	Connecting set	E062242
62305	Knebel	Knob	E062305
62380	O-Ring	O-ring	E062380
62381	O-Ring	O-ring	E062381
62382	Mikroschalter	Microswitch	E062382
62436	Becken	Basin	E062436
62608	Schalter 0-1 , 32A, 4P	Switch 0-1, 32A, 4P	E062608
63656	Schütz J7KN-22D-10 32A	Contactor J7KN-22D-10 32A	E063656
63664	Schütz OMRON J7KN24 50°	Contactor OMRON J7KN24 50°	E063664
64386	Ablasshahn, komplett 1 Zoll	Drain cock, complete 1"	E064386
64831	Krümelsieb	Crumb sieve	E064831
KFR0050	Ersatzkorb 20L, groß	Substitute basket 20L, large	296634
KFR0060	Ersatzkorb 20L, klein	Substitute basket 20L, small	296633