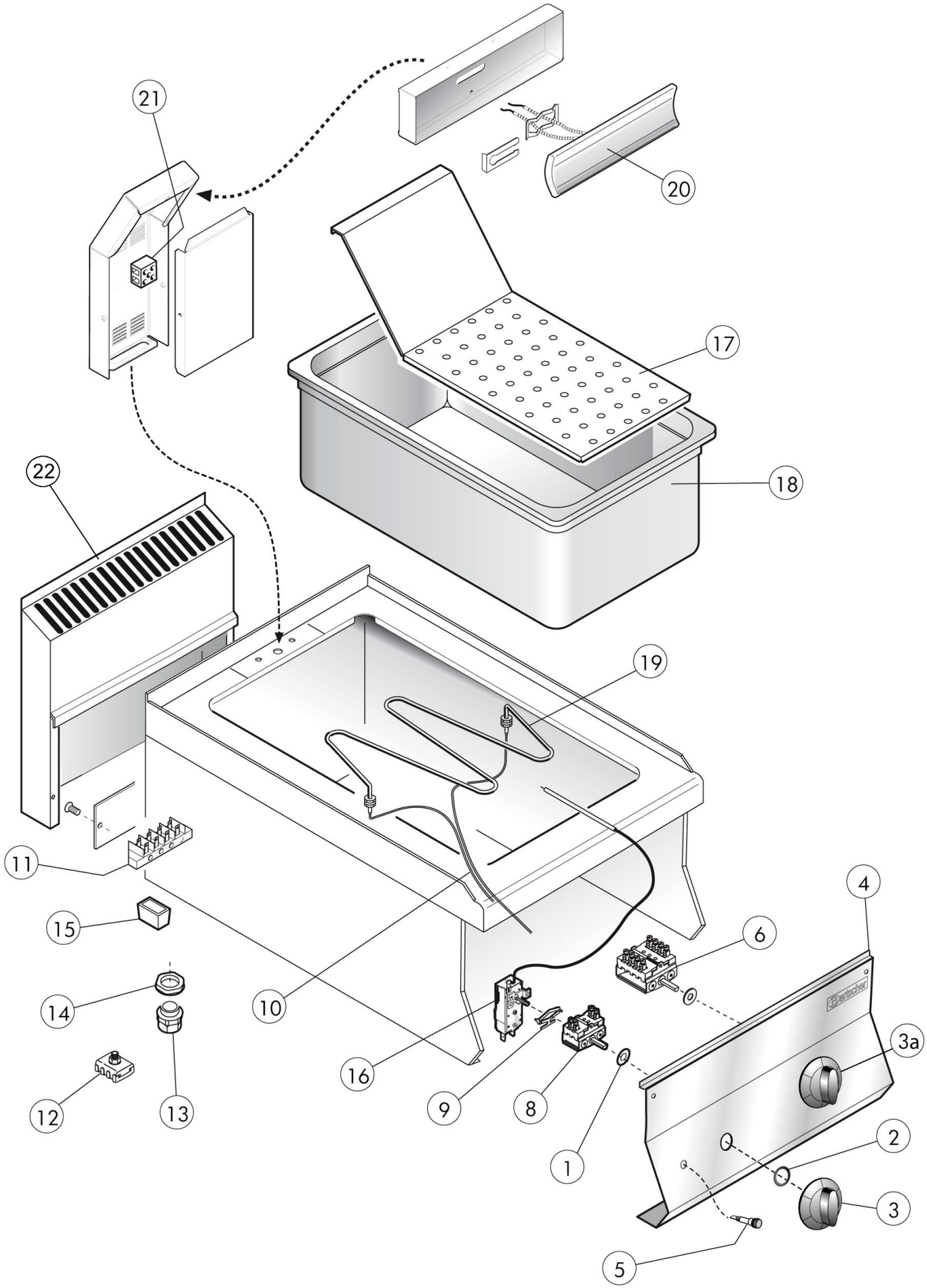

Bartscher	Warmhaltegerät 650, B400, 1/1GN, TG Artikel-Nr.: 115115	Explosionszeichnung 18.01.2017	Seite 1/2

Pos.	Artikelbeschreibung	Description of item	Artikel Nr./Item No.
1	Dichtung f. Schalterstift	Gasket	050460
2	Dichtung z. Knebel	Gasket f. knob	0588510
3	Knebel 0/90/70/50/30	Knob 0/90/70/50/30	02599310
3a	Knebel 0/1	Knob 0/1	0794190
4	Frontblende	Front panel	0931230
5	Kontrolllampe orange	Orange indicator light	0587500
6	Schalter	Switch	01230100
8	Hauptschalter, 2-polig, 6,3 mm	Main switch, 2-pole, 6,3 mm	018116
9	Halteklammer z. Thermostat	Holding clamp f. thermostat	018276
10	Kabelbaum	Wiring	0935700
11	Anschlussklemme, 6-polig	Terminal clamp, 6-pole	0A036206
12	Potentialausgleichsklemme	Potential equalisation clamp	01878400
13	Zugentlastung PG21	Strain relief PG21	010578028
14	Verschraubung f. Zugentlastung PG21	Screw connection f. strain relief PG21	01037114500
15	Fuß	Base	01036021613
16	Thermostat	Thermostat	01037117700
17	Blech	Tray	01044094400
18	Becken 1/1 GN	Basin 1/1 GN	01034039800
19	Heizkörper, 230 V, 1000 W	Heating element, 230 V, 1000 W	01037039513
20	Heizkörper, Keramik, 1000 W, 230 V	Heating element, ceramic, 1000 W, 230 V	08218000
21	Klemmleiste	Terminal strip	01037117600
22	Rückwand m. Kamin 400 mm	Back panel w. flue 400 mm	010405016900