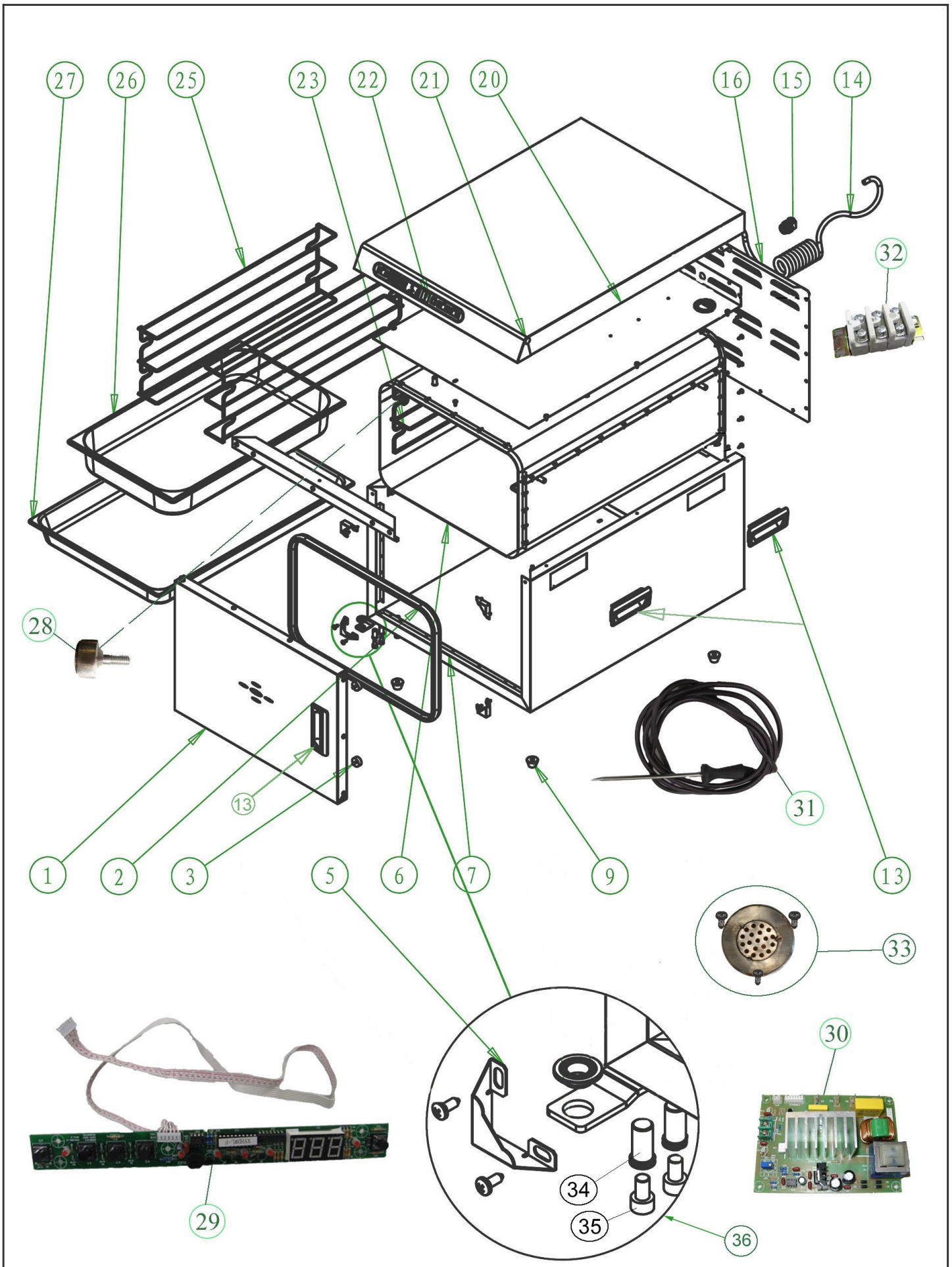


| | | | |
|---|---|---|---|
| Bartscher | Niedertemperaturgarer<br>Artikel-Nr.: 120792 | Explosionszeichnung<br>03.06.2015 | Seite 1/2 |

| Pos. | Artikelbeschreibung | Description of item | Artikel Nr./Item No. |
|---|---|---|---|
| 1 | Tür | Door | 01207921 |
| 2 | Dichtung z. Tür | Gasket f. door | 01207922 |
| 3 | Magnetverschluss | Magnetic lock | 012079226 |
| 5 | Scharnier | Hinge | 01207925 |
| 6,7,20 | Kammer, komplett | Chamber complete | 01207926 |
| 9 | Fuß, Gummi, schwarz Ø 30 x 15 | Base, rubber, black Ø 30 x 15 | A042567 |
| 13 | Griff, Kunststoff | Handle, plastic | 012079220 |
| 14 | Anschlusskabel | Power cord | 012079214 |
| 15 | Zugentlastung | Strain relief | 016240434 |
| 16 | Abdeckplatte, hinten | Back cover plate | 012079216 |
| 21 | Abdeckplatte, oben | Top cover plate | 012079221 |
| 22 | Bedienpanel | Control panel | 012079217 |
| 23 | Auflageschiene-Set, rechts-links<br>f. 600 x 400 mm Backblech | Set of guiding rails, right-left<br>f. 600 x 400 mm backing tray | 012079224 |
| 25 | Auflageschiene-Set, rechts-links<br>f. GN-Behälter | Set of guiding rails, right-left<br>f. GN-container | 012079223 |
| 26 | GN Behälter, 1/1, T65, antihaft | GN container 1/1 GN, D65 | 100420 |
| 27 | Backblech 600 x 400 x 48 mm | Baking tray 600 x 400 x 48 mm | 012079225 |
| | Backblech 600 x 400 x 45 mm | Baking tray 600 x 400 x 45 mm | 525781 |
| 28 | Schraube f. Rosthalterung | Screw f. grid holder | 012079228 |
| 29 | Bedienplatine | Control board | 012079229 |
| 30 | Hauptplatine | Mainboard | 012079230 |
| 31 | Kerntemperaturfühler | Core temperature sensor | 012079231 |
| 32 | Anschlussklemme HS JX2, 30A | Terminal clamp HS JX2, 30A | A0AT93621 |
| 33 | Filter-Set, Edelstahl | Fiter-set, stainless steel | E020217013020 |
| 34 | Mutter | Nut | E0302213175 |
| 35 | Schraube | Screw | E0302211925 |
| 36 | Scharnierset | Hinge set | E0302213203 |
| o.Abb/ | Heizfolie, Silikon, selbstklebend | Heating foil, silicone, adhesive | 052578 |
| no pic. | Temperaturfühler f. Garraum | Temperature sensor f. inner chaber | E0301100085 |