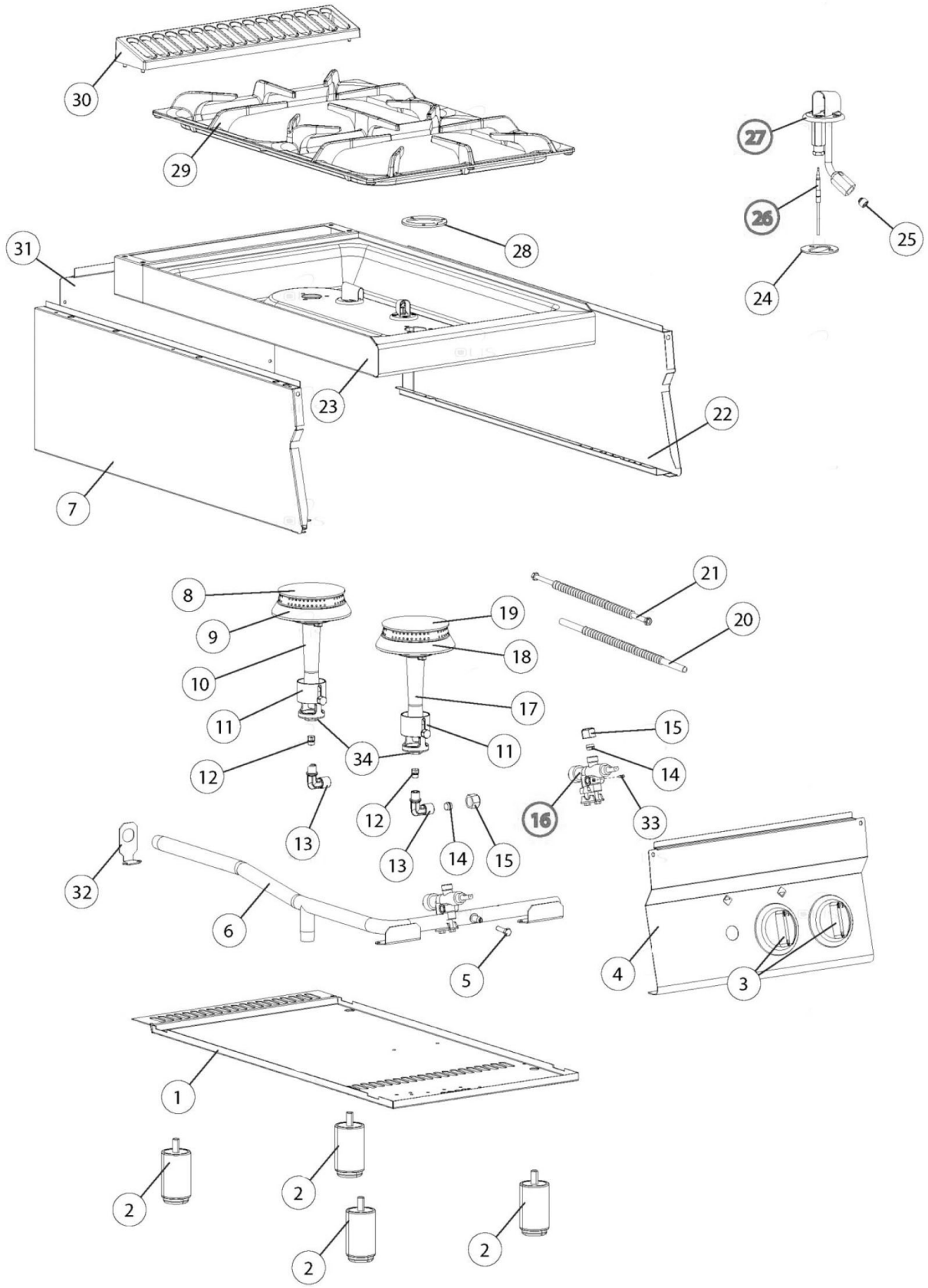

Bartscher	Gasherd 700FX-G20 Artikel-Nr.: 2831021	Explosionszeichnung Datum 23.04.2024	Seite 1 / 2

Pos.	Artikelbeschreibung	Description of item	Artikel Nr./Item No.
3	Knebel	Knob	02599300
5	Schraube	Screw	02510610
12	Düse D. 120	Nozzle D. 120	E0MA521711
12	Düse D. 140	Nozzle D. 140	E0MA522111
14	Schneidring	Cutting ring	086720
15	Verschraubung M16 x 1,5 A19	Screw connection M16 x 1,5 A19	01326500
16	Gasventil	Gas valve	E0CR1365460
21	Flexrohr	Flexible tube	E0CR1366030
25	Düse f. Pilotbrenner	Pilot nozzle	E0CR0410100
25	Düse f. Pilotbrenner	Pilot nozzle	E0MA1033719600
26	Thermoelement 850 mm	Thermocouple 800 mm	01916000
29	Brennerrost	Burner grate	E0CR1366460
30	Schutzgitter	Protection grid	E0CR0901240
33	Kleinstelldüse 80	Bypass 80 for gas tap 21S	E0BN822450240
33	Kleinstellschraube, Erdgas, D 100	Min. regulating screw,nat.gas, D100	01889100
33	Schraube 1.30 Gashahn	Screw 1.30 Gashahn 21S	E0MA1889200