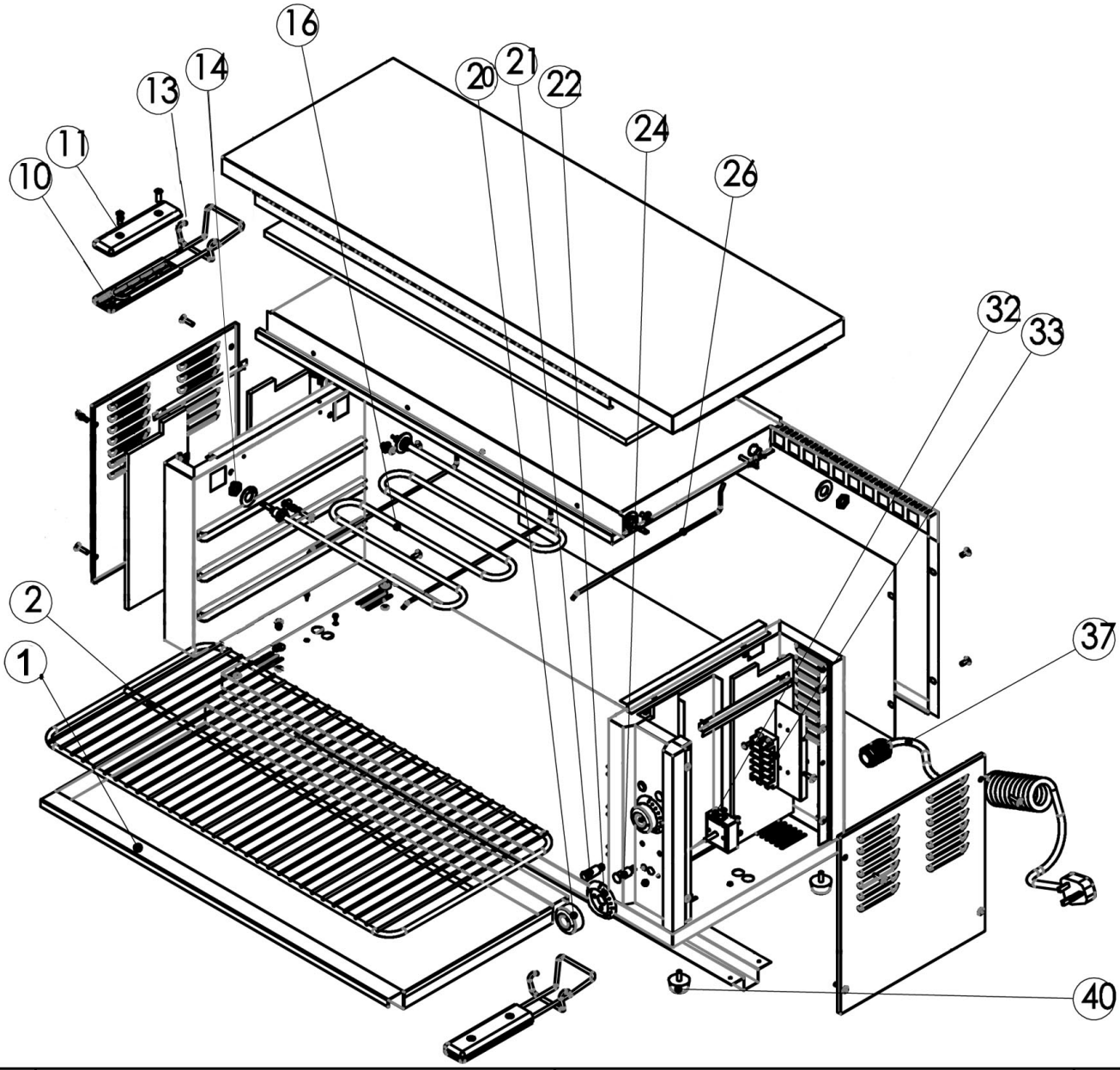

Bartscher	Salamander S702 2 Heizzonen Artikel-Nr.: 100529	Explosionszeichnung 29.05.2015	Seite 1/2

Pos.	Artikelbeschreibung	Description of item	Artikel Nr./Item No.
1	Auffangbehälter	Down slideway board	020212050017
2	Rost	Grid	0302110550
10	Griff z. Korb, Kunststoff	Handle f. basket, plastic	A041303
11			
13	Griff	Handle	0302110551
14	Befestigung z. Heizkörper	Bracket f. heating element	0302140026
16	Heizkörper	Heating element	0301040848
20	Knebel z. Thermostat	Thermostat knob	E0301110009
21	Kontrolllampe, gelb 230V, 14A	Yellow indicator light 230V, 14A	E0301130005
22	Knebel z. Thermostat	Thermostat knob	E0301110009
24	Kontrolllampe, grün 230V, 14A	Green indicator light 230V, 14A	A039883
26	Schiene	Rail	0302110552
32	Energieregler	Energy regulator	05057021010
33	Anschlussklemme 500V, 15A	Terminal clamp 500V, 15A	A01506752
37	Anschlusskabel	Power cord	01057806
40	Fuß, Gummi	Base, rubber	0302090061
o.Abb/n.pic	Dämmung	Insulation sheet	E010052941