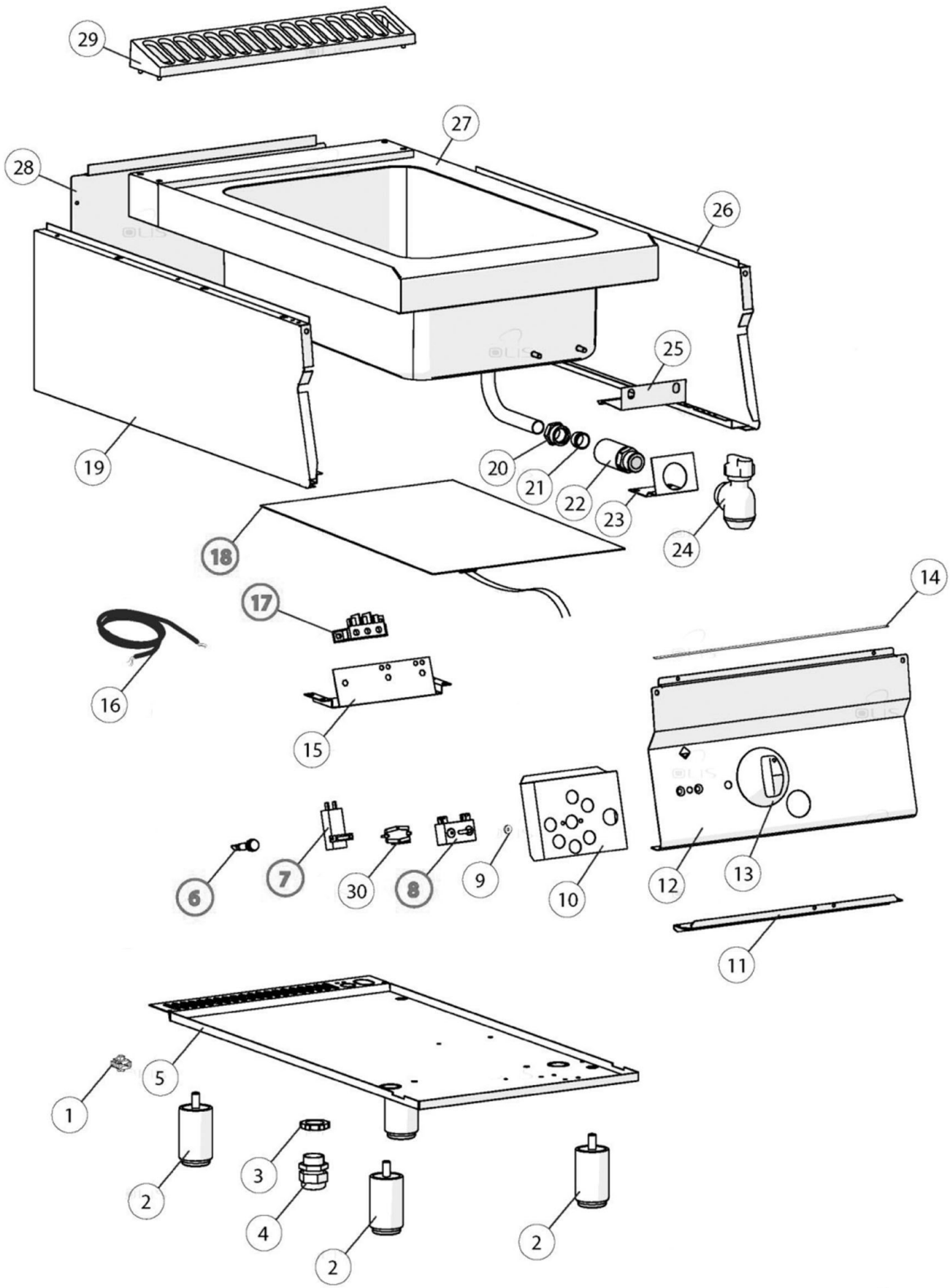

Bartscher	Bain Marie 700FX-E1110 Artikel-Nr.: 284347	Explosionszeichnung Datum 22.04.2024	Seite 1 / 2

Pos.	Artikelbeschreibung	Description of item	Artikel Nr./Item No.
1	Potentialausgleichsklemme	Potential equalisation clamp	01878400
4	Kabelklemme	clamp	E0CR1020960
6	Kontrolllampe orange	Orange indicator light	0587500
7	Thermostat	Thermostat	01037117700
8	Umschalter 250V	Switch 250V	E0MA1037313200
9	Dichtung f. Schalterstift	Gasket	050460
13	Knebel 0/90/70/50/30	Knob 0/90/70/50/30	02599310
17	Klemmbrett 3 Pole	Clipboard 3 poles	E0CR0588180
18	Heizkörper, 1000 W, 230 V	Heating element, 1000 W, 230 V	0935000
20	Schraube z. Ablasshahn	Screw f. drain cock	0866000
21	Schneidring 18	Cutting ring	0866200
24	Ablasshahn	Drain tap	0CR0846920
25	Halterung z. Thermostat	Bracket f. thermostat	0506510
29	Schutzgitter	Protection grid	E0CR0901240
30	Tragbügel	Carrying bracket	E0MA921200