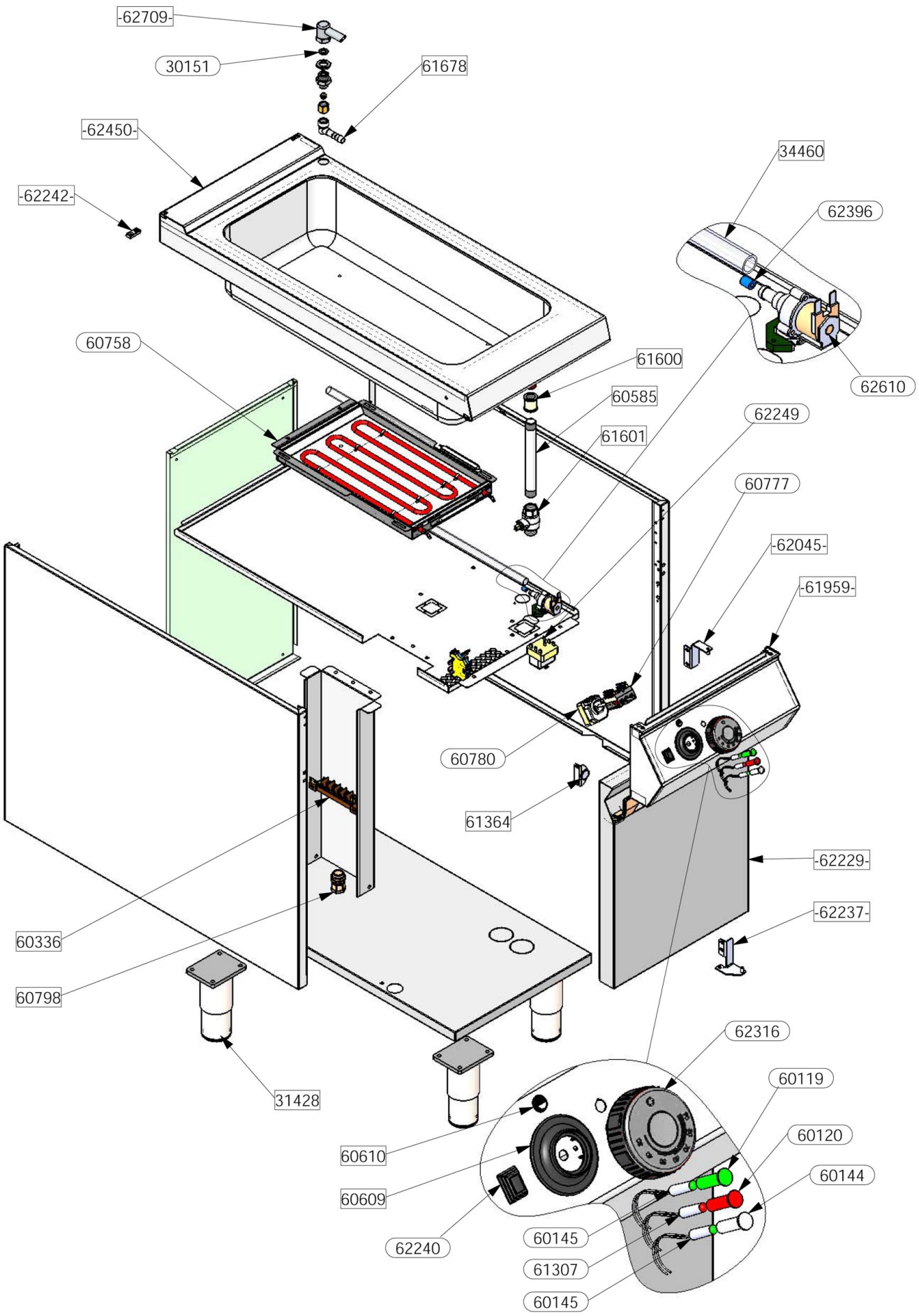


| | | | |
|---|---|---|---|
| Bartscher | Elektro-Wasserbad<br>mit offenem Unterbau<br>Artikel-Nr.: 296303 | Explosionszeichnung<br>21.04.2016 | Seite 1/2 |

| Pos. | Artikelbeschreibung | Description of item | Artikel Nr./Item No. |
|---|---|---|---|
| 30151 | Dichtung 1/2 Zoll, 2mm | Sealing 1/2", 2mm | E030151 |
| 31428 | Fuß, Edelstahl 100 x 80 | Base, stainless steel 100 x 80 | E031428 |
| 34460 | Rohr | Tube | E034460 |
| 60119 | Lampenabdeckung, grün | Lamp cover, green | E060119 |
| 60120 | Lampenabdeckung, rot | Lamp cover, red | E60120 |
| 60144 | Lampenabdeckung, neutral | Lamp cover, neutral | E060144 |
| 60145 | Kontrolllampe grün | Green indicator light | E060145 |
| 60336 | Anschlussklemme, 6-polig | Terminal clamp, 6-pole | 0A036206 |
| 60585 | Ablaufrohr | Drain pipe | E060585 |
| 60609 | Skalenring z. Knebel | Scale ring f. knob | E060609 |
| 60610 | Markierung/Nullpunkt | Marking /zero point | E060610 |
| 60758 | Heizkörper 2,5 kW | Heating element 2,5 kW | E064732 |
| 60777 | Hauptschalter, 4-polig | Main switch, 4-pole | 016933 |
| 60780 | Thermostat 30° - 90° C, 16A, 2P | Thermostat 30° - 90° C, 16A, 2P | E060780 |
| 60798 | Zugentlastung | Strain relief | E060798 |
| 61307 | Kontrolllampe rot | Red indicator light | E061307 |
| 61364 | Magnet z. Tür D22 x 3 | Magnet f. door D22 x 3 | E061364 |
| 61600 | Buchse, Messing | Bush, brass | E061600 |
| 61601 | Kugelventil 1/2 Zoll | Ball valve 1/2" | E061601 |
| 61678 | Wassereinlaufrohr D14 x 3/8F 90° | Water inlet pipe D14 x 3/8F 90° | E061678 |
| 61959 | Bedienblende | Panel cover | E061873 |
| 62045 | Türscharnier oben rechts | Right top door hinge | E062045 |
| 62229 | Tür 900, rechts Anschlag | Door 900, right side | 296014 |
| 62237 | Türscharnier unten rechts m. Stift | Right lower hinge with pin | E062237 |
| 62240 | Kippschalter 16A | Flip switch 16A | E062240 |
| 62242 | Verbindungsset | Connecting set | E062242 |
| 62249 | Sicherheitsthermostat 160° C, 20A, 3P | Safety thermostat 160° C, 20A, 3P | E062249 |
| 62316 | Knebel | Knob | E062316 |
| 62396 | Reduzierungsstück | Reducer | E062396 |
| 62450 | Becken | Basin | E062450 |
| 62610 | Wassereinlaufventil 90° 230V IN 3/4" | Water inlet valve 90° 230V IN 3/4" | E062610 |
| 62709 | Verteilerrohr | Distribution pipe | E062709 |