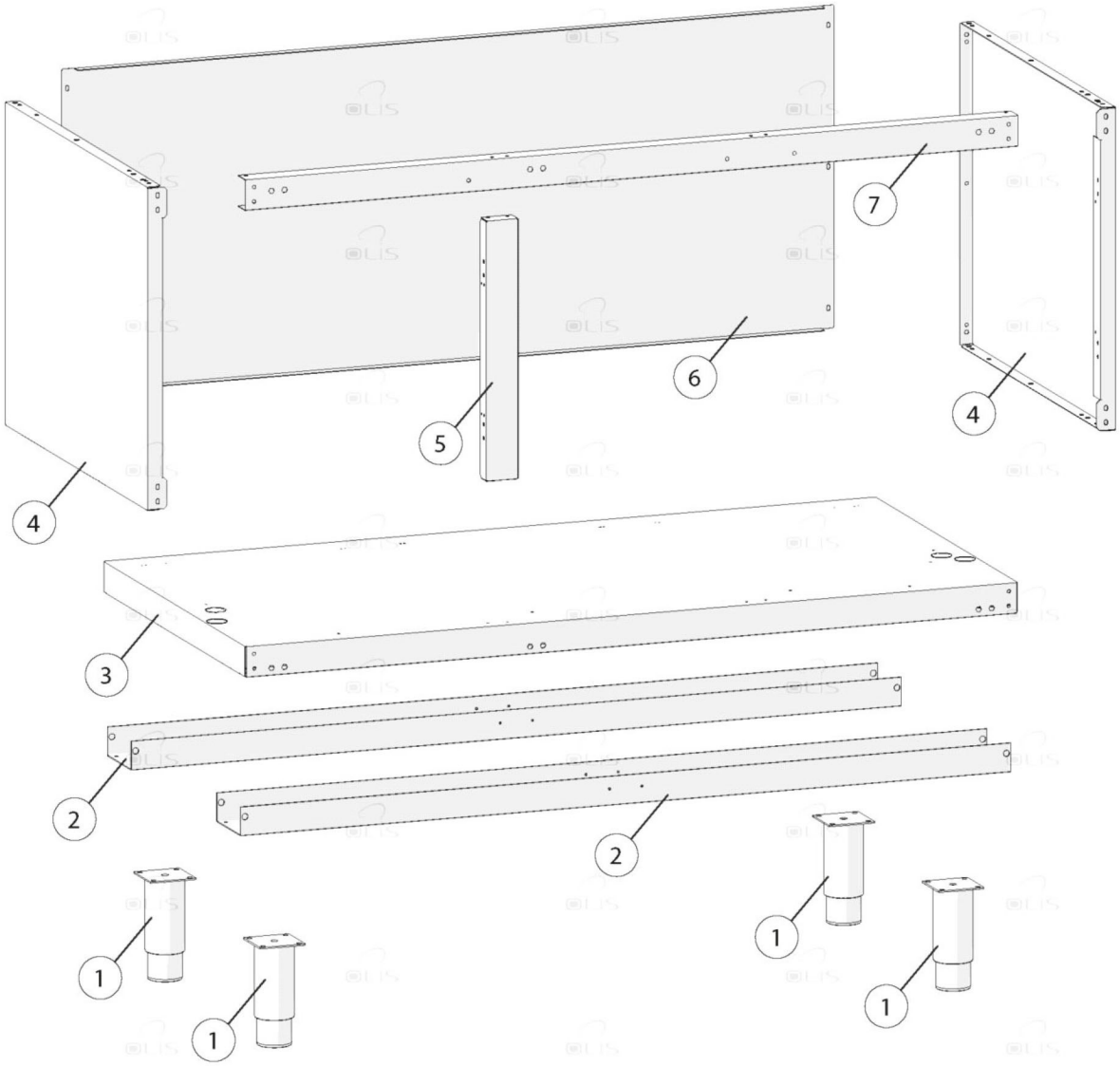

Bartscher	Unterbau 700FX-O1200 Artikel-Nr.: 283712	Explosionszeichnung Datum 24.04.2024	Seite 1 / 2

Pos.	Artikelbeschreibung	Description of item	Artikel Nr./Item No.
1	Fuß	Base	06086113