31

32

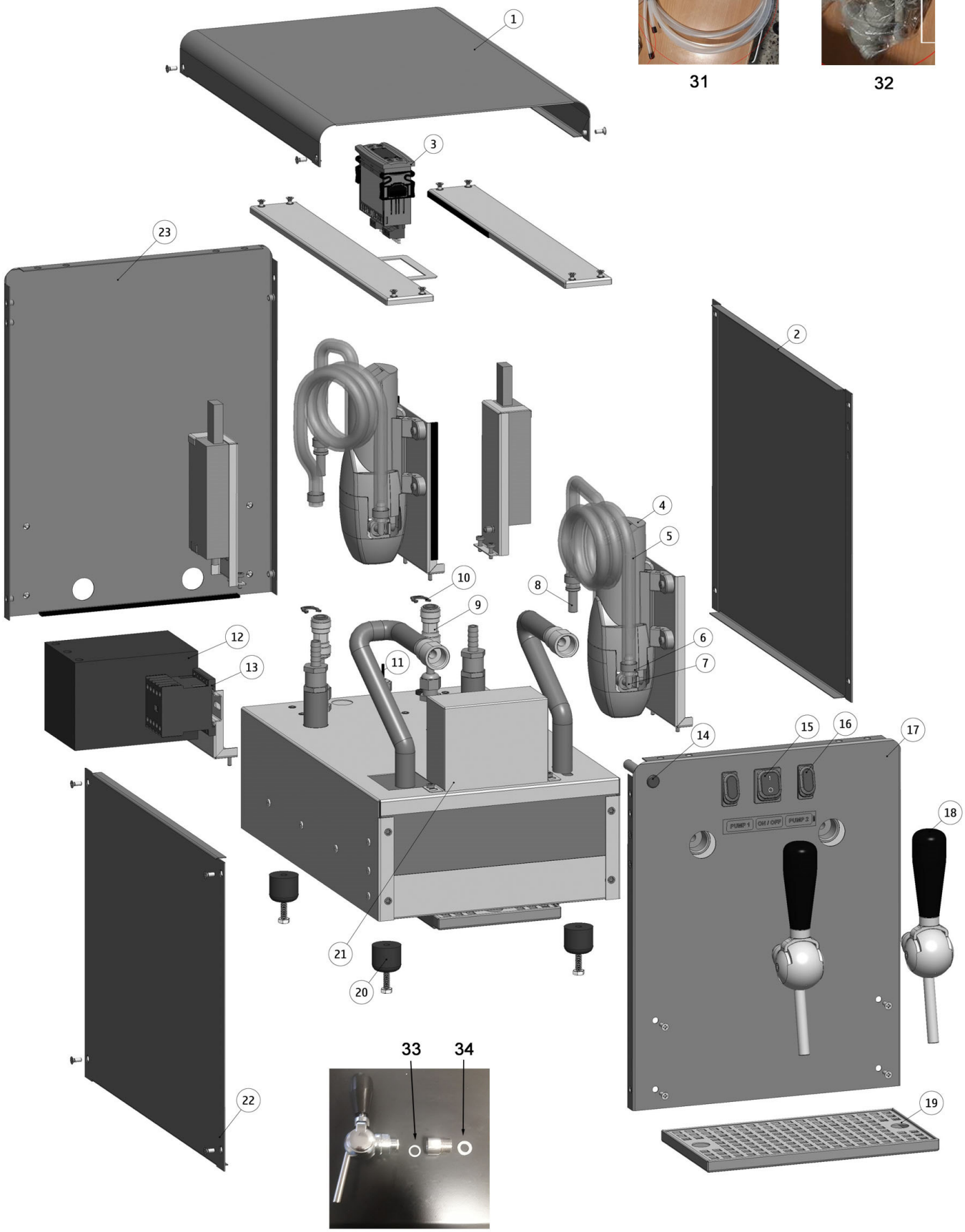

Bartscher	Glühweinspender mit 2 Hähnen Artikel-Nr.: 200119	Explosionszeichnung Datum 19.12.2023	Seite 1/2

Pos.	Artikelbeschreibung	Description of item	Artikel Nr./Item No.
1	Deckel, komplett	Cover, complete	E0709577
2	Verkleidung, rechts	Panelling, right	E0709578
3	Thermostat	Thermostat	E0344055
4	Pumpe	Pump	E0341180
5	Schlauch	Hose	E0310033
6	Klemme	Clamp	E0328097
7	Winkel	Angle	E0328562
8	Übergangsstück	Transition piece	E0328558
9	Reduziermuffe	Reducing sleeve	E0328014
10	Verbinder	Connector	E0328217
11	Thermostatfühler	Thermostat sensor	E0356120
12	Relais	Relay	E0353184
13	Schutzschalter	Circuit breaker	E0353003
14	Kontrollleuchte	Control lamp	E0357081
15	Marquardt Schalter, 20 A grün	Marquardt switch, 20 A green	016210836
16	Hauptschalter (schmal)	Main switch	E0354355
17	Verkleidung, vorn	Cover, front	E0709579
18	Hahn	Tap	E0323109
19	Tropfschale	Drip tray	E0701105
20	Fuß	Foot	E0265234
21	Schutzblech	Mudguard	E0709580
22	Verkleidung, links	Fairing, left	E0709581
23	Verkleidung, hinten	Fairing, rear	E0709582
31	Eingang Schlauch 3/8	Hose 3/8	E0310001
32	Filter DM 3/8 - 3/8	Filter DM 3/8 - 3/8	E0328561
33	Dichtung 1/2 f. Zapfhahn	Seal ring 1/2 f. tap	E0264040
34	Dichtung 5/8"	Seal 5/8"	E0264053