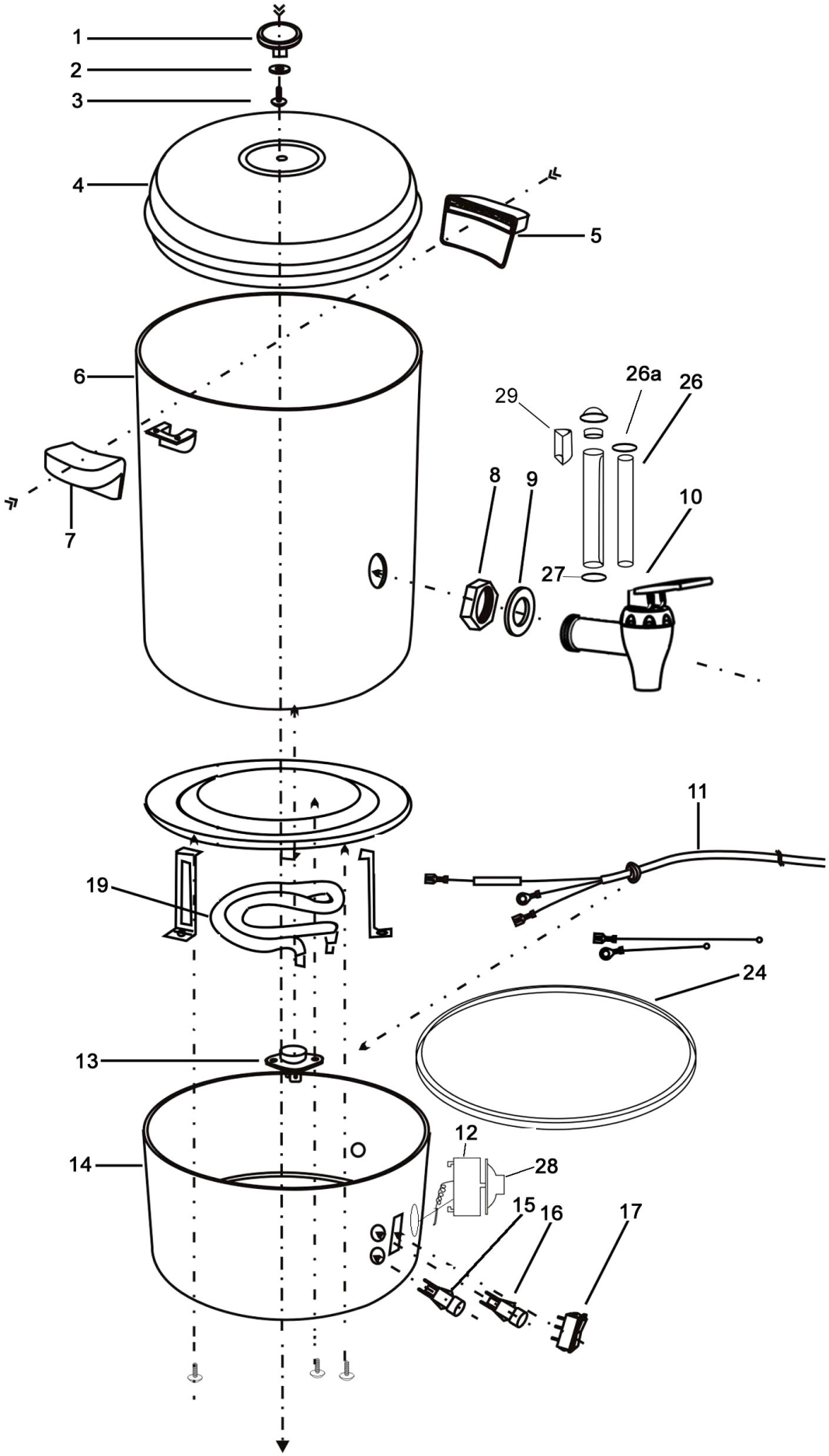

Bartscher	Heißwasser-Spender 10L Artikel-Nr.: 200054	Explosionszeichnung 24.09.2024	Seite 1/2

Pos.	Artikelbeschreibung	Description of item	Artikel Nr./Item No.
1-4	Deckel m. Griff	Lid w. handle	02000544
5	Griff f. Behälter	Handle f. container	02000548
6	Gehäuse	Housing	020005418
8+9	Mutter m. Dichtung	Nut w. sealing	020005415
8-10	Ablasshahn, Kunststoff, komplett	Drain tap, plastic, complete	02000541
11	Anschlusskabel m. Stecker	Power cord w. plug	E020005411
12	Thermostat 30 - 105° C	Thermostat 30 - 105° C	02000542
13	Sicherheitsthermostat 135 °C	Safety thermostat 135 °C	02000547
14	Boden	Bottom	020005420
15	Kontrolllampe, grün	Green indicator light	A01204067
16	Kontrolllampe rot	Red indicator light	A012040612
17	Schalter, Ein - Aus, schwarz	Switch, on-off, black	A040588
24	Ring, Silikon	Ring, silicone	020005417
26	Füllstandanzeige bis 11/2017	level indicator until 11/2017	n.lieferbar/n. available
26	Füllstandanzeige ab 12/2017	level indicator from 12/2017	0200054131217
26a	Dichtung	Sealing	020005416
27	Überwurfmutter	Connecting nut	020005414
28	Knebel f. Thermostat	Knob f. thermostat	02000543
29	Halterung z. Füllstandanzeige	Bracket for fill level indicator	E020005429