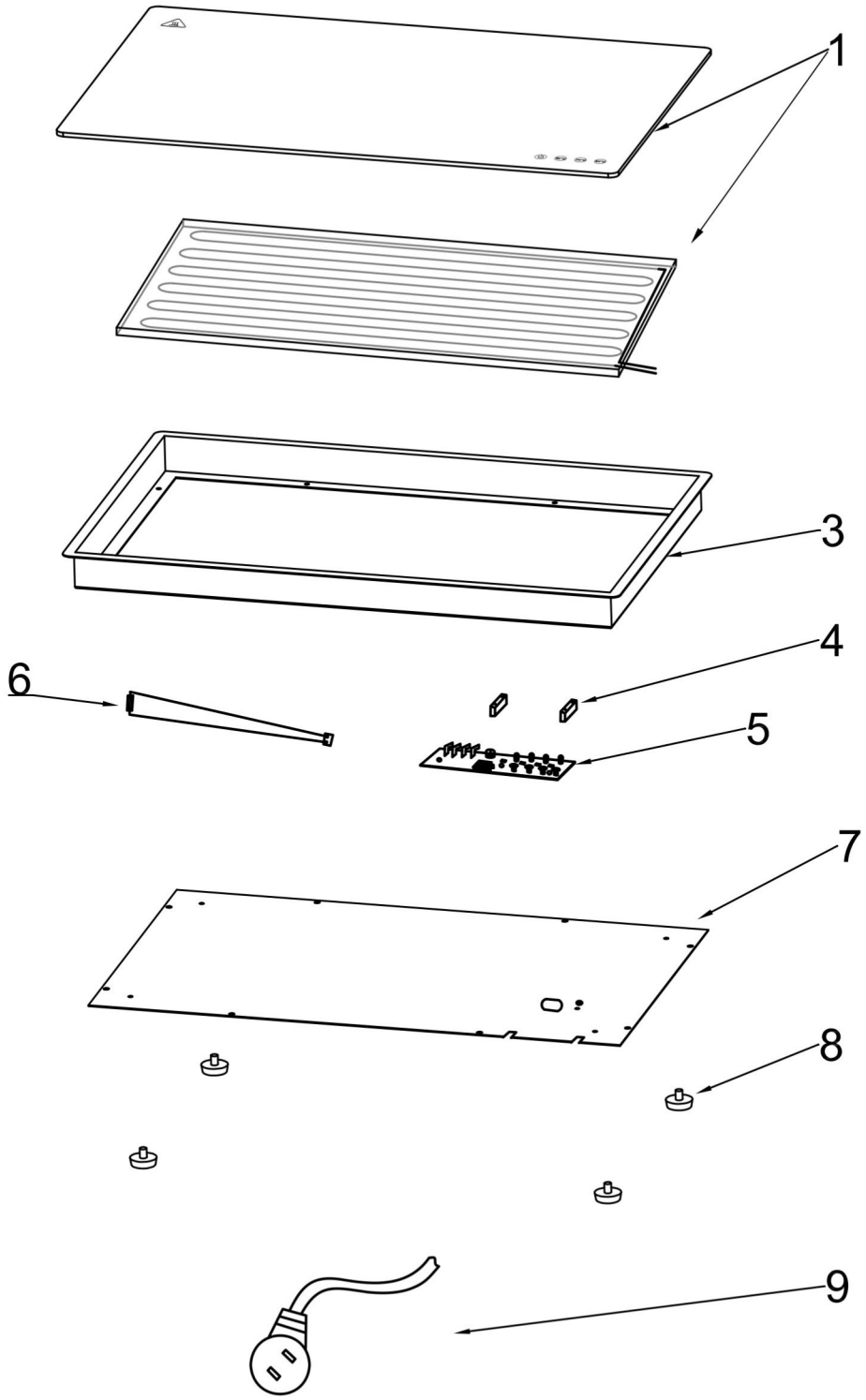

Bartscher	Warmhalteplatte WP230S-EB 1/1 Artikel-Nr.: 114371 + 114373	Explosionszeichnung Datum 18.01.2024	Seite 1 / 2

Pos.	Artikelbeschreibung	Description of item	Artikel Nr./Item No.
1	Glasscheibe weiss mit Heizelement	glass white with heating element	E01040460105
1	Glasscheibe schwarz mit Heizelement	glass black with heating element	auf Anfrage / on request
3	Gehäuse	metal enclosure	E01014020121
4	Halterung	fixed support	E01052150023
5	Platine	PCB	E02103411001
6	Fühler	NTC component	E02092000302
7	Boden	bottom frame	E01024040101
8	Fuß (Set 4St.)	feet (Set 4 pce)	E01036100023
9	Anschlußkabel	power cord and plug	E02040220306