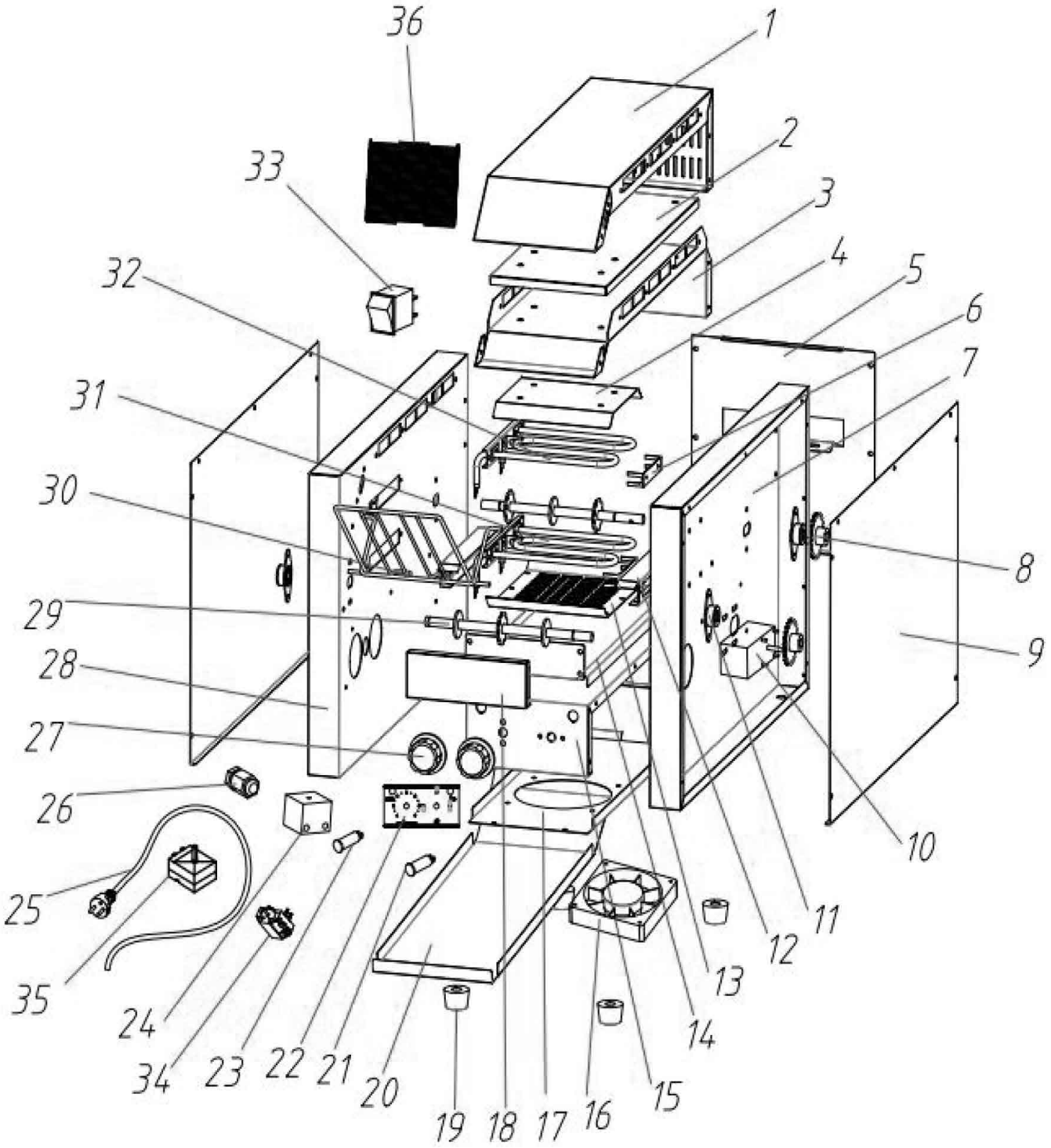
36
1
2
33
3
4
32
5
6
7
31
30
8
29
9
28
27
26
10
25
11
12
13
35
14
24
34
23
22
21
20
15
19
18
17
16

Pos.	Artikelbeschreibung	Description of item	Artikel Nr./Item No.
6	Halter	Fixing element	E010027306
8	Getriebe	Gear	E010027308
9	Abdeckung	Cover	E010027309
10	Motor	Motor	E010027310
11	Halter	Fixing element	E010027311
12	Halter	Fixing element	E010027312
13	Halter	Fixing element	E010027313
16	Lüfter	Fan	E010027316
19	Fuß	Base	E010027319
21	Kontrolllampe, Heizung	Indicator light, heating	E010027321
22	Bedienfeldfolie	Control panel sticker	E010027322
23	Kontrolllampe, Strom	Indicator light, power	E010027323
24	Anschlussklemme	Terminal clamb	E010027324
25	Anschlusskabel	Power cord	E010027325
26	Zugentlastung	Strain relief	E010027326
27	Knebel	Knob	A02000523
29	Achse	Axis	E010027329
30	Gitter	Grid	E010027330
31	Heizelement, unten	heating element, bottom	E010027331
32	Heizelement, oben	heating element, upper	E010027331
33	Hauptschalter	Main switch	016210836
34	Geschwindigkeitsregler	Speed regulator	E010027334
35	Stufenschalter	Step switch	E010027335
36	Laufband	Wire-mesh belt	E010027336