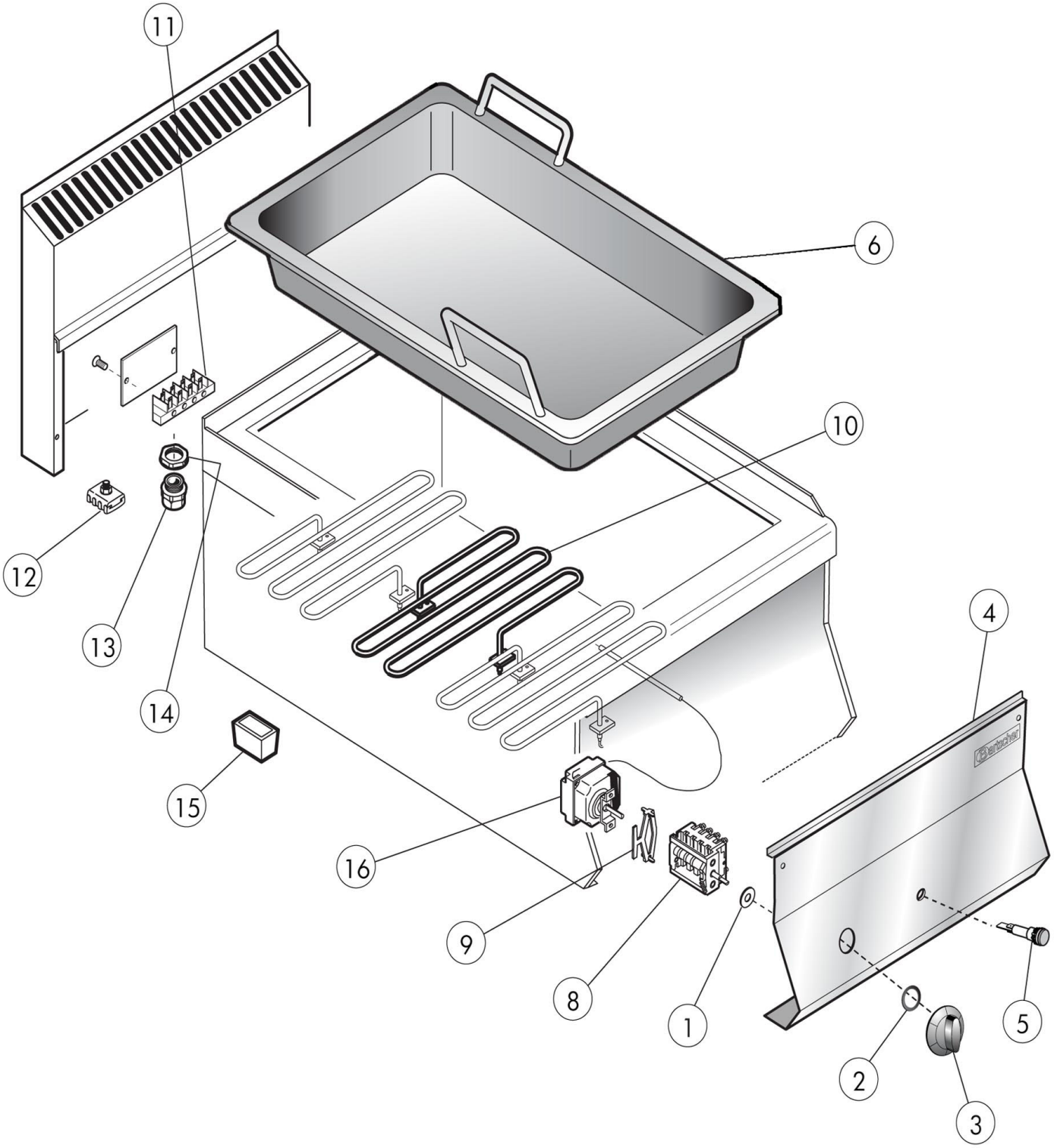

Bartscher	Elektro-Bratpfanne 650, 12,5L, B400 Artikel-Nr.: 115245	Explosionszeichnung 13.01.2017	Seite 1/2

Pos.	Artikelbeschreibung	Description of item	Artikel Nr./Item No.
1	Dichtung f. Schalterstift	Gasket	050460
2	Dichtung z. Knebel	Gasket f. knob	0588510
3	Knebel	Knob	02599314
4	Frontblende	Front panel	0935950
5	Kontrolllampe orange	Orange indicator light	0587500
6	Becken, CNS	Basin, SS	01041724100
8	Hauptschalter, 4-polig	Main switch, 4-pole	016933
9	Halteklammer z. Thermostat	Holding clamp f. thermostat	018276
10	Heizkörper 1300 W	Heating element 1300 W	01037301713
11	Anschlussklemme, 6-polig	Terminal clamp, 6-pole	0A036206
12	Potentialausgleichsklemme	Potential equalisation clamp	01878400
13	Zugentlastung komplett	Strain relief complete	01037115200
14			
15	Fuß	Base	01036021613
16	Thermostat 50 - 300° C	Thermostat 50 - 300° C	01309115