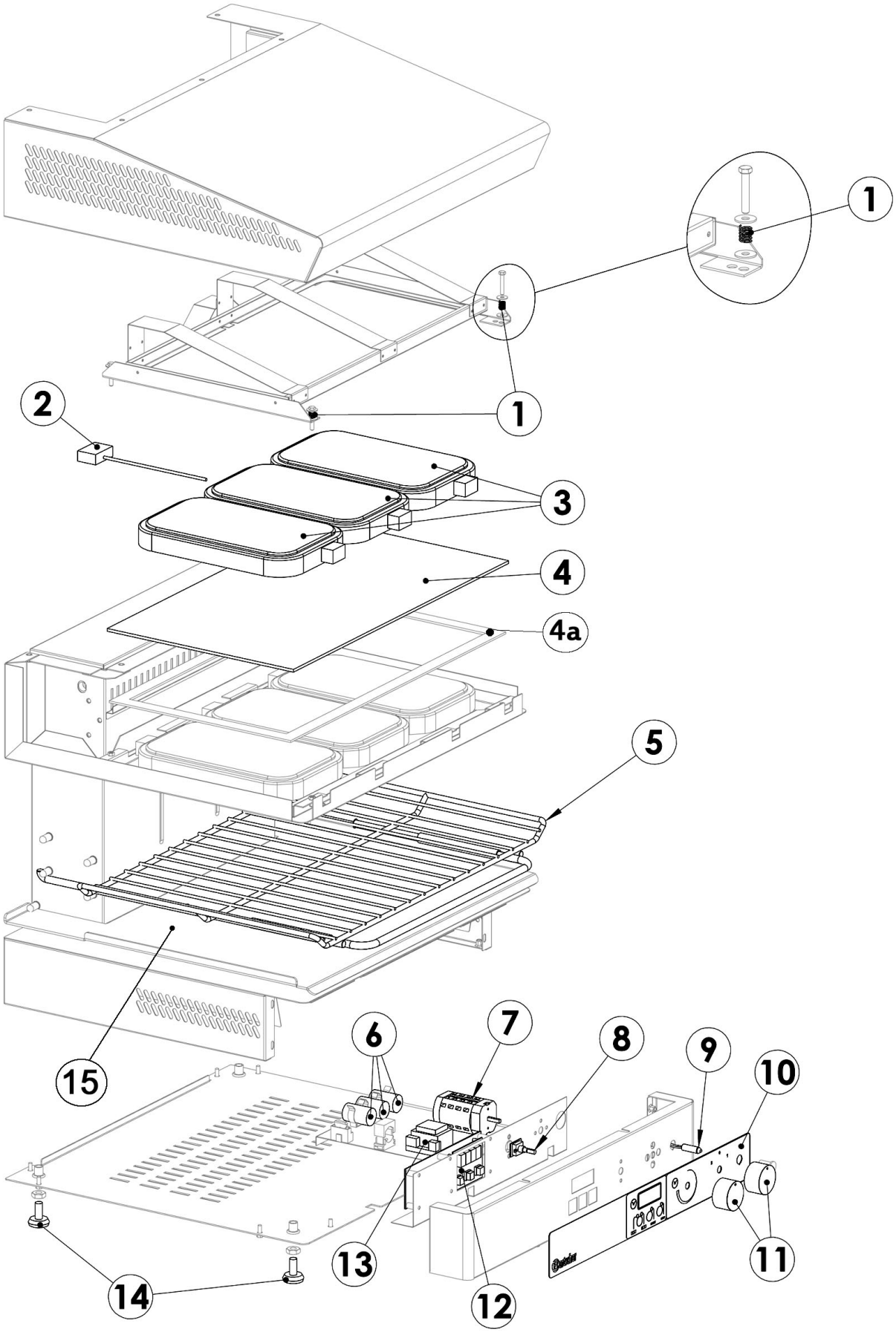

Bartscher	Hi-Light-Salamander ECO Artikel-Nr.: 101548	Explosionszeichnung 02.05.2017	Seite 1/2

Pos.	Artikelbeschreibung	Description of item	Artikel Nr./Item No.
1	Feder	Spring	05900097
2	Thermostat	Thermostat	06010039
3	Heizkörper ohne Regler	Heating element without controller	027676
4	Glasscheibe, gehärtet	Tempered glass	05900800
4a	Dichtung, lfm	Sealing, per meter	04501907
5	Grillrost	Grill grid	02010859
6	Entstörfilter	Noise filter	06090050
7	Hauptschalter m. Wärmefunktion	Main switch w.keep warming function	06030026
8	Potentiometer	Potentiometer	06010102
9	Kontrolllampe weiß	White indicator light	010426
10	Bedienfeldfolie	Control panel sticker	E02023749
11	Knebel, Drehknopf	Knob, control knob	E02023927
12	Elektronik	Electronic	06010083
13	Transformator	Transformer	E06010086
14	Fuß M10, höhenverstellbar	Base M10, height-adjustable	018639
15	Krümelblech	Crumb tray	E02023912
o.Abb/n.pic	Wandkonsole	Wall bracket	100549