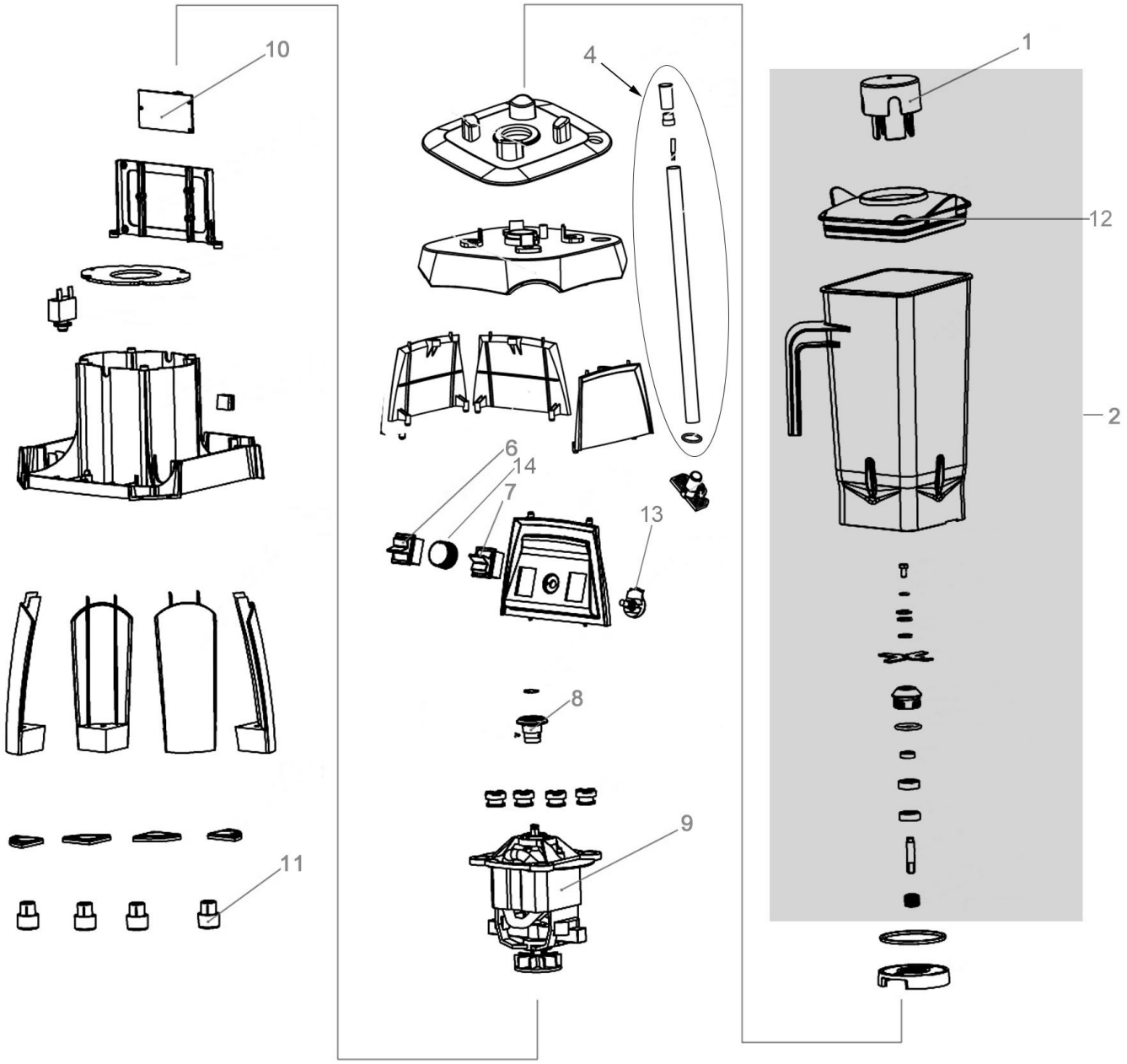

Bartscher	Blender Pro 2,5L Artikel-Nr.: 150159	Explosionszeichnung 18.04.2024	Seite 1 / 2

Pos.	Artikelbeschreibung	Description of item	Artikel Nr./Item No.
1	Deckelverriegelung	Lid lock	E015015901
2	Mixbecher-Set PRO 2,5L	Shaker set PRO 2.5L	150189
4	Haltestab	safety rod	E015015904
6	Schalter, Ein - Aus	ON/OFF switch	E015015906
7	Taster	Button	E015015907
8	Rad	Wheel	E015015908
9	Motor	Motor	E015015909
10	Platine	Printed board	E015015910
11	Fuß	Foot	E015015911
12	Deckel	Lid	E015015918
12	Magnet	Magnet	E015015913
12	Abdeckung z. Magnet	Magnet guard	E015015914
13	Geschwindigkeitsregler	Speed regulator	E015015915
14	Knebel	Knob	E015015916
X	Stopfer	Stopper	E015015917
X	Messer	Knife	E015015912