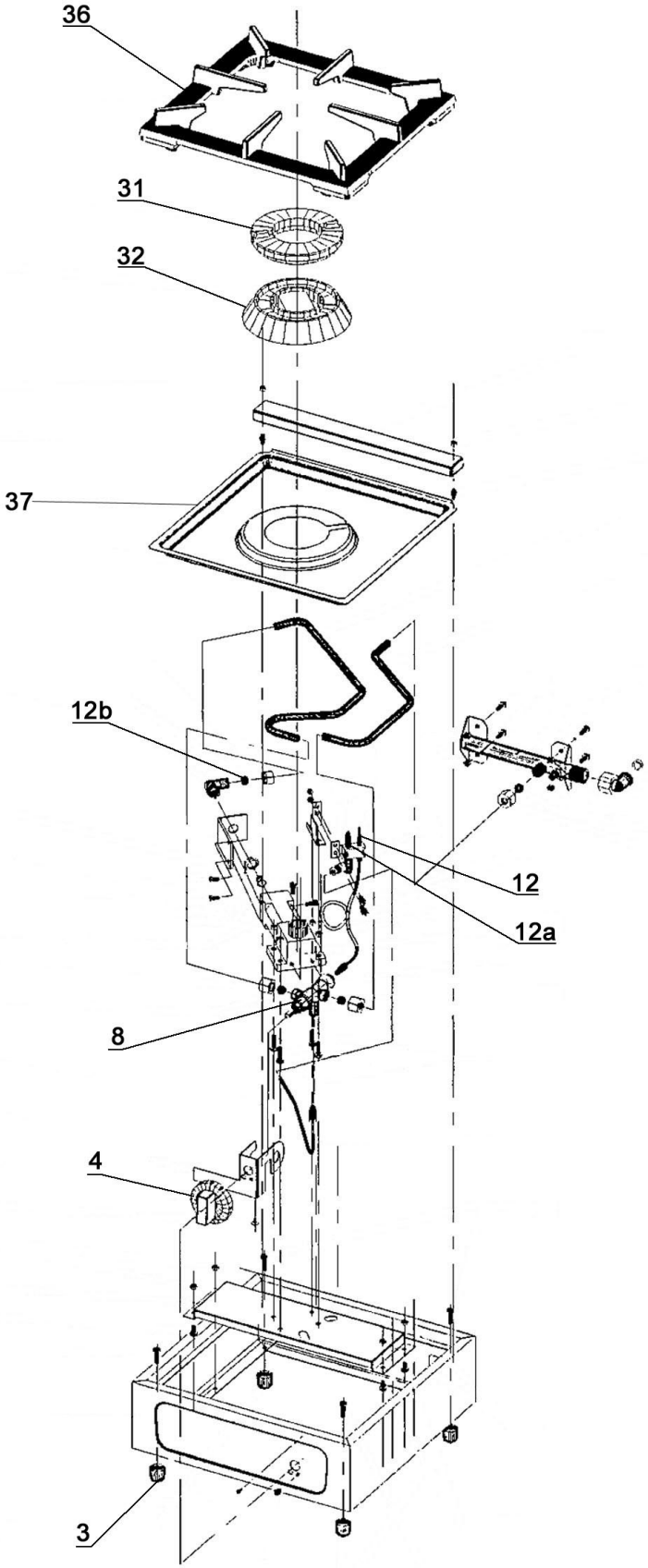

Bartscher	Gaskocher 1K650 Artikel-Nr.: 1059503	Explosionszeichnung 18.03.2015	Seite 1/2

Pos.	Artikelbeschreibung	Description of item	Artikel Nr./Item No.
3	Fuß	Base	E0MPIEBIG
4	Knebel, grau (bis 06.2022)	Knob, grey (till 06.2022)	E0MMA60GF
	Knebel, schwarz (seit 07.2022)	Knob, black (since 07.2022)	E0MMA65NT700
8	Gashahn	Gas cock	0RU700S
12	Thermoelement 800 mm	Thermocouple 800 mm	01916000
12a	Zündbrenner m. Allgasdüse	Ignition burner w. nozzle	010912
12b	Düse, Propan, D 110, 50 mbar	Nozzle, propane D 110, 50 mbar	061405
	Düse, Erdgas D 180R	Nozzle, natural gas D 180R	E0MIN180R
31	Brennerdeckel 6,5 kW	Burner cap 6,5 kW	E0SPA65DC
32	Brennertulpe 6,5 kW	Burner body 6,5 kW	E0BRUDC
36	Rostaufsatz	Grid attachment	051050
37	Fettauffangschale	Fat collection tray	E0105750327
o.Abb./ no pic.	Niederdruckregler Typ EN61-DS	Low-pressure controller type EN61-DS	00115000
	Schlauchbruchsicherung, 50 mbar	Hose failure safety device, 50 mbar	00285000
	Winkel einschraubbar	Angle bracket screwable	007051
	Schlauchverbinder, G1/4, LH	Hose connector, G1/4, left-hand th.	14040
	Schlauchleitung, Mitteldruck	Hose line, medium pressure	0445530
	Halterung	Holder	E051158