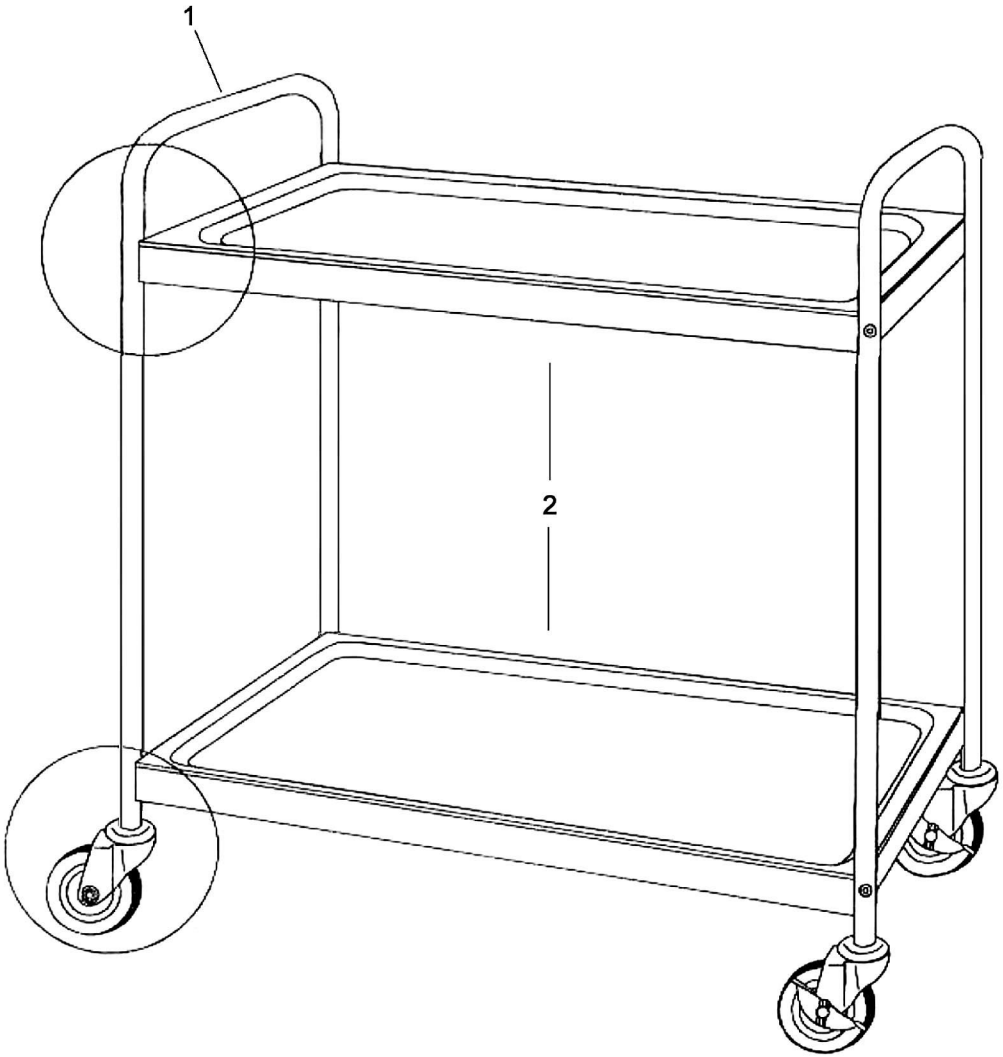

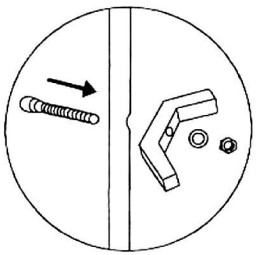

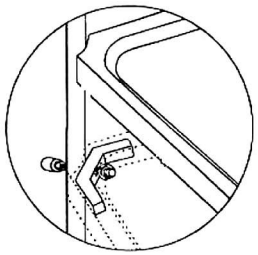

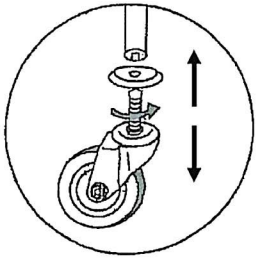

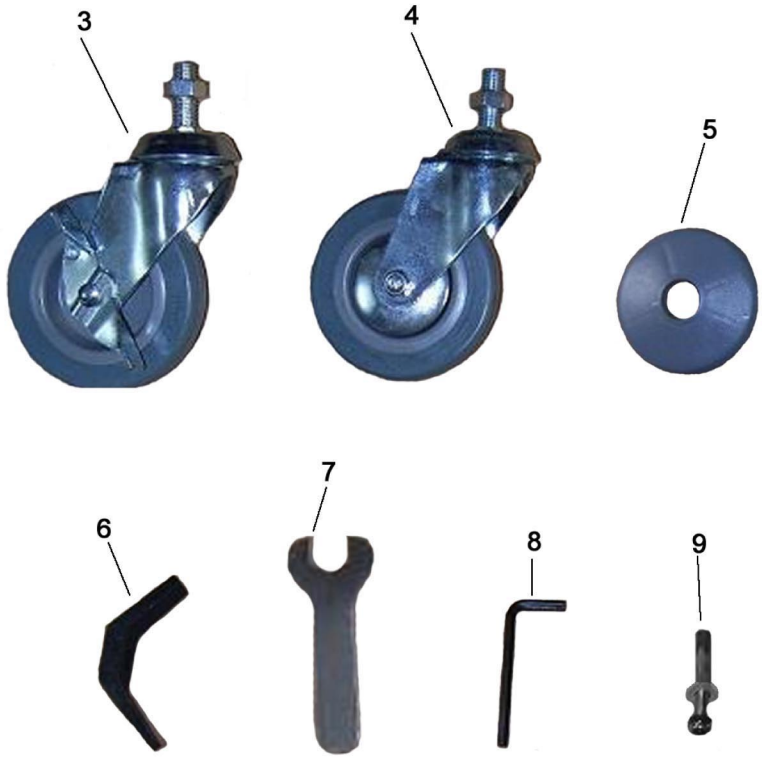

Bartscher	Servierwagen TS200 Artikel-Nr.: A300062	Explosionszeichnung 20.10.2011	Page 1/2

Pos.	Artikelbeschreibung	Description of item	Artikel Nr./Item No.
1	Griff - Rahmen M14 Gewinde bis 05.2009	Handle M14 until 05.2009	A03000629
	Griff - Rahmen M12 Gewinde ab 05.2009	Handle M12 from 05.2009	A030006291
2	Boden, CNS, z. Servierwagen	Shelf for serving trolleys	A03000633
3	Rad mit Feststellbremse M14 bis 05.2009	Wheel with brake M14 until 05.2009	A03000637
	Rad mit Feststellbremse M12 ab 05.2009	Wheel with brake M12 from 05.2009	A0300063709
4	Rad ohne Feststellbremse M14 bis 05.2009	Wheel without brake M14 until 05.2009	A03000636
	Rad ohne Feststellbremse M12 ab 05.2009	Wheel without brake M12 from 05.2009	A0300063609
5	Radpuffer	Wheel buffer	A03000638
6	Boden - Befestigungswinkel bis 2007	Edge anchor until 2007	n.m.lieferbar/n.m.available
7	Maulschlüssel	Jaw wrench	A03000640
8	Inbusschlüssel	Hex wrench	A03000641
9	Inbusschraube M8, komplett	Complete screw set M8	A03000639
o. Abb/no pic.	Schalldämmmatte	Rubber mat	A03000561