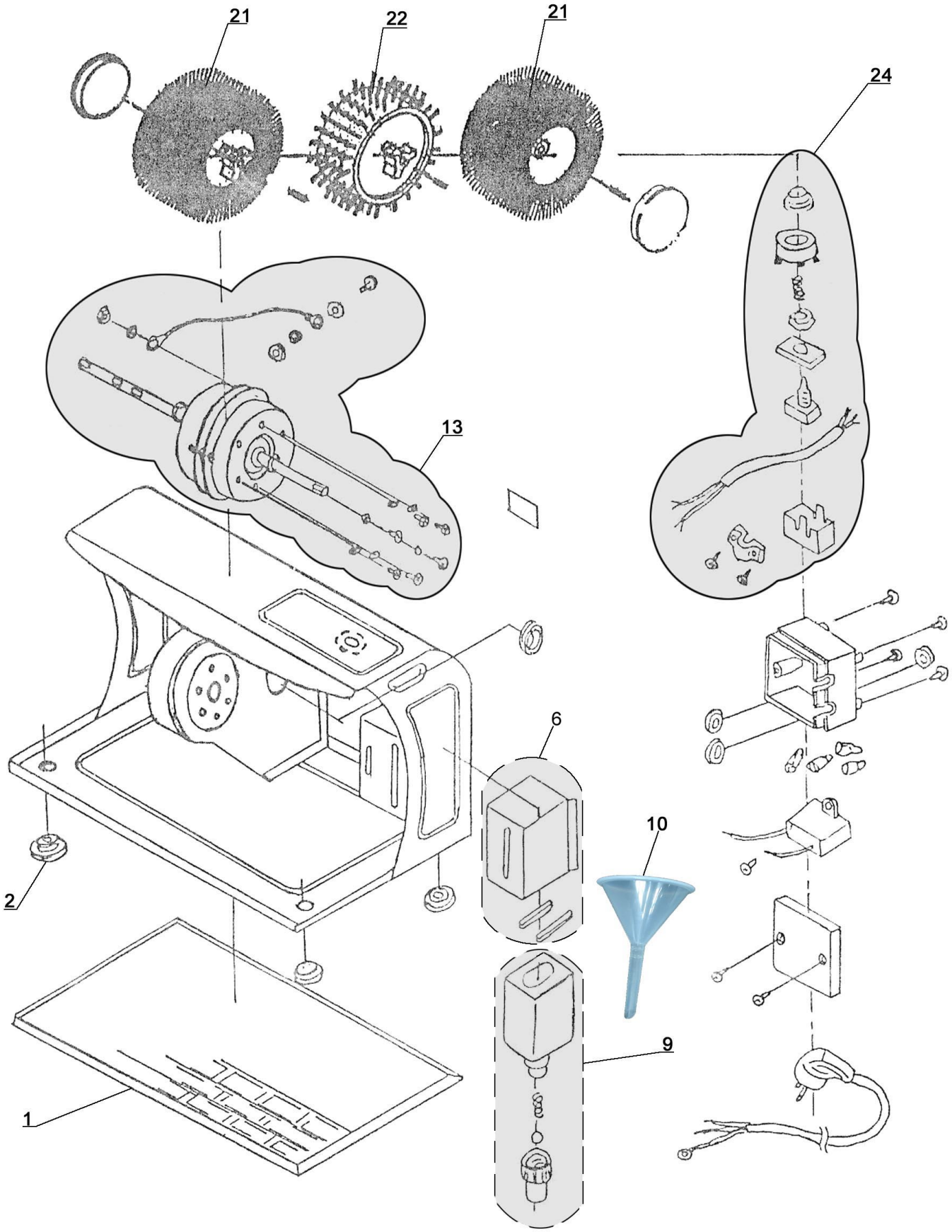

Bartscher	Elektrische Schuhputzmaschine Artikel-Nr.: 120.109	Explosionszeichnung 22.11.2013	Seite 1/2

Pos.	Artikelbeschreibung	Description of item	Artikel Nr./Item No.
1	Matte, Gummi	rubber mat	01201091
2	Fuß, Gummi	rubber foot	01201092
6	Halterung z. Schuhcremespender	holder f. bottle	012010906
9	Schuhcremespender, unbefüllt	complete bottle	01201099
10	Trichter, Fülltrichter, weiß	funnel, white	01201090
13	Motor 120W, 220V	motor 120W, 220V	012010913
21	Polierbürste	polishing brush	012010921
22	Reinigungsbürste	cleaning brush	012010922
24	Schalter	button	012010924