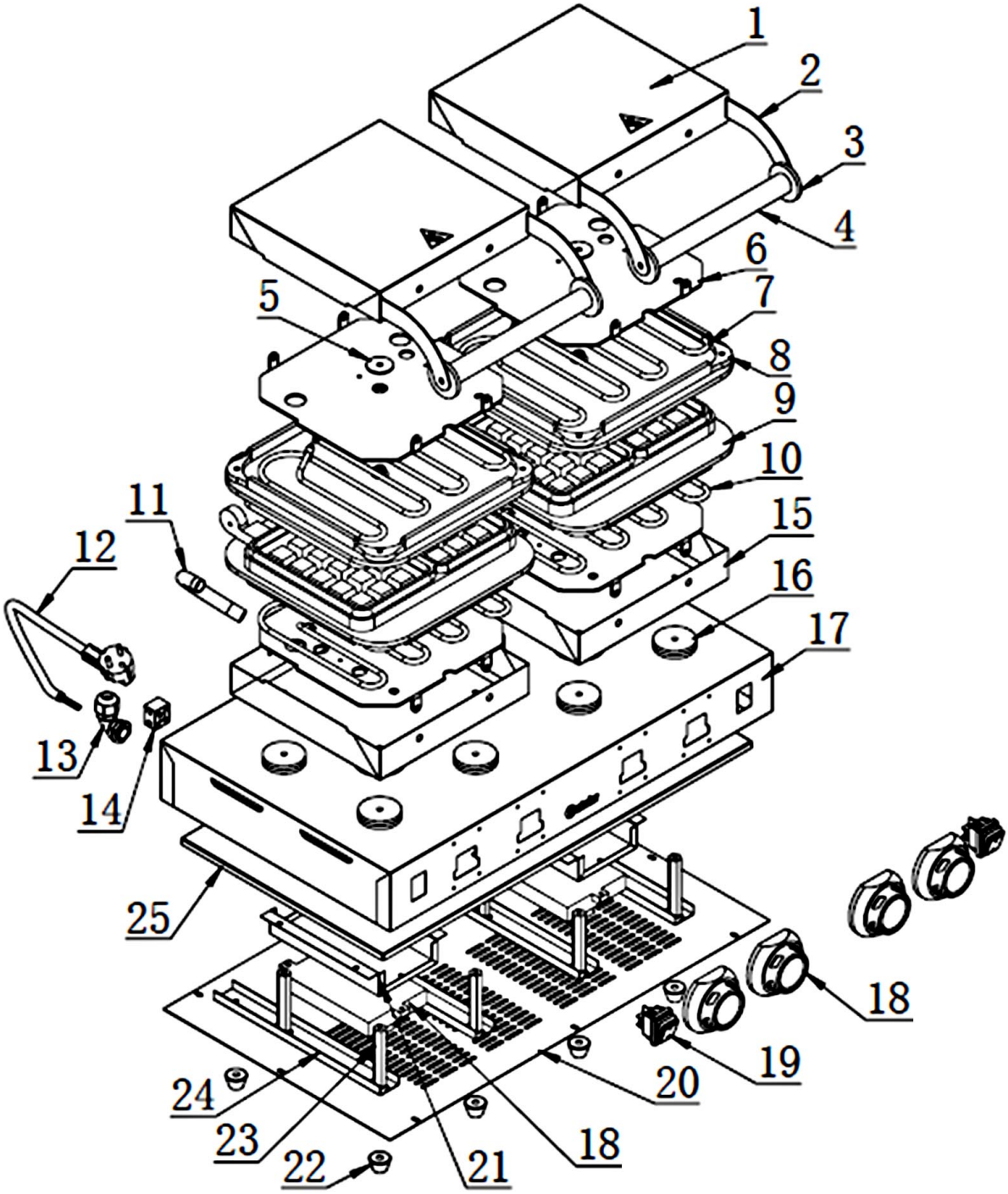


| | | | |
|---|---|---|---|
| Bartscher | Waffeleisen MDI 2BW160-101<br>Artikel-Nr.: 370196 | Explosionszeichnung<br>26.10.2020 | Seite 1/2 |

| Pos. | Artikelbeschreibung | Description of item | Artikel Nr./Item No. |
|---|---|---|---|
| 3 + 4 | Griffstange | Handle bar | 037016032 |
| 7 | Heizkörper oben | Upper heating element | 037016034 |
| 8 + 9 | Backplatten-Set, Brüsseler | Set of baking plates, Brussels | E037016230 |
| 10 | Heizkörper unten | Lower heating element | 037016036 |
| 11 | Feder | Spring | E0302080075 |
| 12 | Anschlusskabel m. Stecker | Power cord with plug | E0301050006 |
| 14 | Anschlussklemme | Terminal clamp | E0301070056 |
| 18 | Knebel, komplett | Knebel, komplett | E0301100184L |
| 19 | Marquardt Schalter, 20 A grün | Marquardt switch, 20 A green | 016210836 |
| 22 | Fuß, Gummi, schwarz, D 30 x 15 | Base, rubber, black, D 30 x 15 | A042567 |
| 23 | Stift | Pin | E0302201076 |