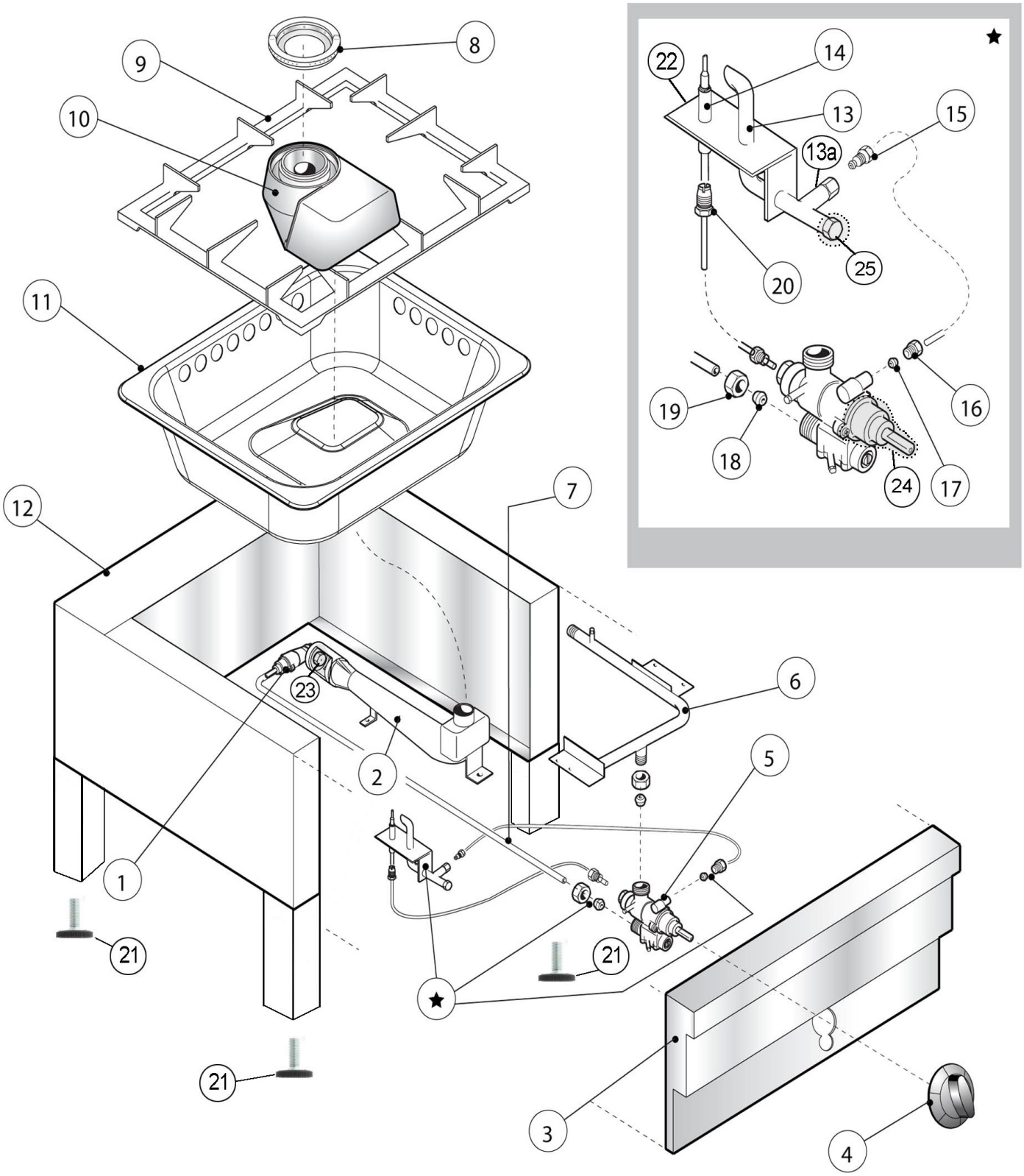

Bartscher	Hockerkocher G-2KB 1K700 Artikel-Nr.: 1059403	Explosionszeichnung 13.01.2017	Seite 1/2

Pos.	Artikelbeschreibung	Description of item	Artikel Nr./Item No.
1	Düsenträger	Nozzle holder	n.m.lieferbar/n.m.available
2	Brennerrohr	Burner tube	E02510349
3	Frontblende	Front panel	Auf Anfr./On req.
4	Knebel grau	Knob grey	018270
5	Gashahn	Gas tap	010909
6	Gasanschlussrohr	Gas connection pipe	02520814
7	Hauptgasleitung	Main gas pipe	021648
8	Brennerring z. 7,0 kW Brenner	Burner ring f. 7,0 kW burner	020498
9	Gussrippenrahmen	Pan support	195028
10	Brennertulpe z. 7,0 kW Brenner	Burner body f. 7,0 kW burner	019852
11	Fettauffangschale	Fat drip pan	02911050
12	Ablage	Shelf	Auf Anfr./On req.
13	Pfeife z. Zündflammenbrenner	Vent hole f. ignition burner	020486
13a	Zündbrenner m. Allgasdüse	Ignition burner w. nozzle	020484
14	Thermoelement 600 mm	Thermocouple 600 mm	010910
15	Verschraubung z. Gasleitung	Screw connection f. gas pipe	0A011608
16	Muffennippel, Messing	Bush nipple, brass	024540
17	Schneidring	Cutting ring	0MA673600
18	Doppelkegelring D 6 mm	Double taper seal D 6 mm	024545
19	Mutter D 12 mm, 20 x 1,5 mm	Nut D 12 mm, 20 x 1,5 mm	024542
20	Mutter	Nut	033234
21	Fuß, höhenverstellbar	Base, height-adjustable	E01036503000
22	Halterung z. Zündflammenbrenner	Bracket f. ignition burner	021639
23	Düse, Erdgas L, D 185	Nozzle, natural gas L, D 185	018936
	Düse, Propan, D 115	Nozzle, propane, D 115	023758
	Düse, Propan, D 160	Nozzle, propane, D 160	02510489
24	Gashahn, Vorderteil, Typ 22-9 mm	Gas tap, front type 22-9 mm	0101201
25	Schraube	Screw	0100918
o.Abb/ n. pic.	Kleinstelldüse, Propan, D 45	Low nozzle, propane, D 45	027842
	Magneteinsatz	Magnetic insert	091004
	Zünddüse, Propan/Erdgas, D 20	Ignit.nozzle, propane/nat.gas, D 20	07042005
	Standfuß	Foot	E02520819