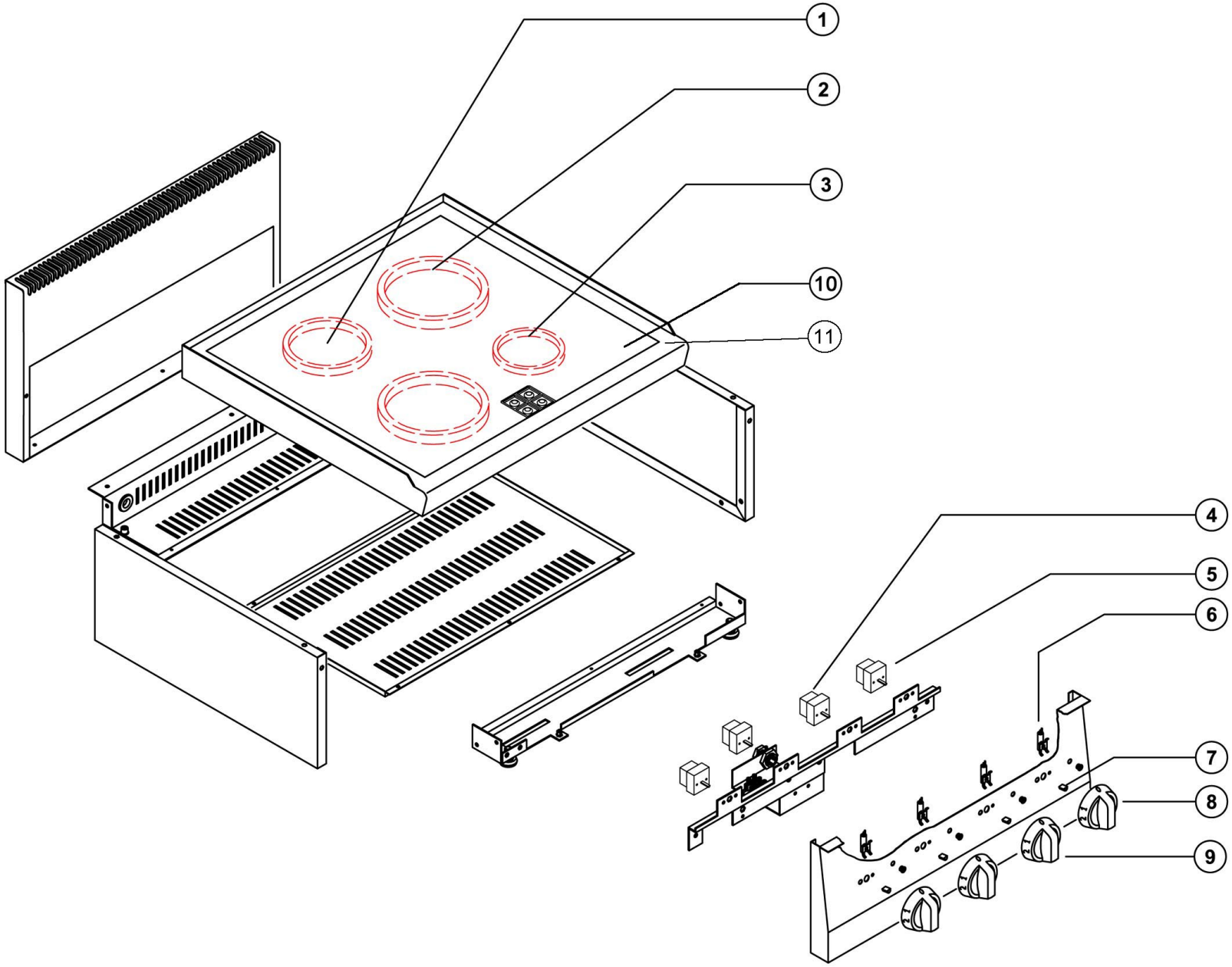


| | | | |
|---|---|---|---|
| Bartscher | Elektroherd 600, 4 Felder, TG<br>Artikel-Nr.: 131850 | Explosionszeichnung<br>03.05.2017 | Seite 1/2 |

| Pos. | Artikelbeschreibung | Description of item | Artikel Nr./Item No. |
|---|---|---|---|
| 1 | Heizfeld, 1800 W, 180 mm | Cerane stove, 1800 W, 180 mm | 06001073 |
| 2 | Heizfeld, Ceran, 1 kW/2,5 kW | Cerane stove, 1 kW/2,5 kW | 06001072 |
| 3 | Heizfeld 1,2 kW | Heating zone 1,2 kW | 06001074 |
| 4 | Energieregler | Energy regulator | E0REG002 |
| 5 | Energieregler | Energy regulator | E064912 |
| 6 | Feder z. Knebel | Spring f. knob | 05900242 |
| 7 | Kontrolllampe weiß | White indicator light | 06061072 |
| 8 | Knebel | Knob | 02013667 |
| 9 | Knebel | Knob | 02013668 |
| 10 | Glasplatte 549 x 483 x 6 mm | Glass plate 549 x 483 x 6 mm | E05900900 |
| 11 | Glasplatte komplett | Complete glass plate | 02013854 |