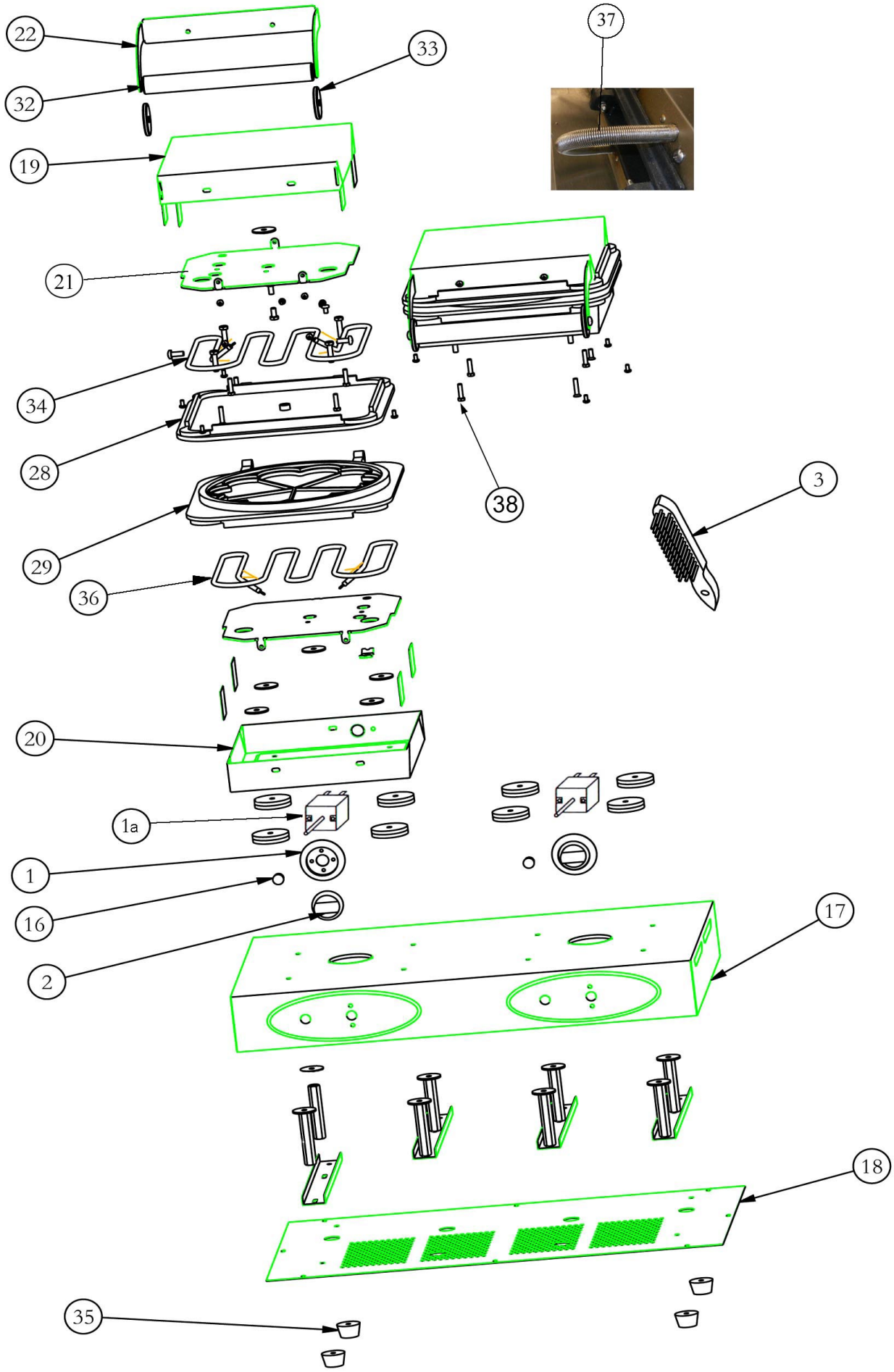

Bartscher	Waffeleisen 2HW210 Waffeleisen 2BW160-100 Artikel-Nr.: 370161, 370163	Explosionszeichnung 03.06.2015	Seite 1/2

Pos.	Artikelbeschreibung	Description of item	Artikel Nr./Item No.
1a	Thermostat 250V, 16A	Thermostat 250V, 16A	A039884
1	Knebel z. Thermostat	Thermostat knob	E0301110009
2			
3	Drahtbürste	Wire brush	A042574
16	Kontrolllampe, gelb 230V, 14A	Yellow indicator light 230V, 14A	E0301130005
17	Sockel	Base	037016117
18	Bodenplatte	Bottom plate	037016118
19	Gehäuse oben	Upper housing	037016119
20	Gehäuse unten	Bottom housing	037016120
21	Abdeckplatte f. 370161	Cover plater f. 370161	E020211013005
	Abdeckplatte f. 370163	Cover plater f. 370163	E020211013015
22	Halterung f. Griff	Handle holder	037016020
28	Backplatte oben, Herzform	Upper baking plate, heart-shaped	037016028
29	Backplatte unten, Herzform	Lower baking plate, heart-shaped	037016029
28+29	Backplatten-Set, Brüsseler (Backplatte oben + unten)	Baking plate set, Brüssel (Lower and upper baking plate)	E037016230
32	Griffstange	Handle f. oven door	037016032
33			
34	Heizkörper oben	Upper heating element	037016034
35	Fuß, Gummi, schwarz Ø 30 x 15	Base, rubber, black Ø 30 x 15	A042567
36	Heizkörper unten	Lower heating element	037016036
37	Feder	Spring	E0302080075
38	Schraube	Screw	A042590
o. Abb./ no pic.	Anschlusskabel m. Stecker	Power cord w. plug	E0301050006
	Anschlussklemme	Terminal clamp	E0301070056